PROJEKCE DOPRAVNÍCH STAVEB

PROJEKCE DOPRAVNÍCH STAVEB
ING. ONDŘEJ PAVELKA
Oškobrh 7
289 06 Opolany
Tel.: +420 739 719 776
e-mail: projekce@atlas.cz

IČO: 036 09 103, DIČ: CZ8509010906

Akce:	STAVEBNÍ ÚPRAVY MÍSTNÍ KOMUNIKACE NA P.Č. 1605/1, 1691 V OBCI ČINĚVES

Investor:	Obec Činěves, Činěves 250, 289 01 Dymokury		Datum: 12/2023
Místo stavby:	p.č. 1605/1, 1691 k.ú. Činěves [623920]		Zakázkové číslo: 26/23/OP
Gen. projektant:	ING. ONDŘEJ PAVELKA, OŠKOBRH 7, 289 06 OPOLANY		
Zodpov. projektant:	Ing. Ondřej Pavelka		Měřítko: ---
Kontroloval:	Ing. Ondřej Pavelka		Formát: 4xA4
Vypracoval:	Ing. Ondřej Pavelka		Souř.sys.: S-JTSK
Stupeň PD:	DOKUMENTACE PRO SPOLEČNÉ ÚZEMNÍ A STAVEBNÍ ŘÍZENÍ		Výšk.sys.: Bpv

Část:	A. Průvodní zpráva	
Díl:	---	
Objekt:	---	
Výkres:	PRŮVODNÍ ZPRÁVA	Číslo výkresu: A

OBSAH:

A.1. IDENTIFIKAČNÍ ÚDAJE 2
A.1.1. ÚDAJE O STAVBĚ 2
A.1.2. ÚDAJE O STAVEBNÍKOVI 2
A.1.3. ÚDAJE O ZPRACOVATELI DOKUMENTACE 2
A.2. ČLENĚNÍ STAVBY NA OBJEKTY A TECHNICKÁ A TECHNOLOGICKÁ ZAŘÍZENÍ 3
A.3. SEZNAM VSTUPNÍCH PODKLADŮ 3

A.1. IDENTIFIKAČNÍ ÚDAJE

A.1.1. ÚDAJE O STAVBĚ

a) název stavby

Stavební úpravy místní komunikace na p.č. 1605/1, 1691 v obci Činěves

b) místo stavby – kraj, katastrální území, označení pozemní komunikace

Činěves [623920] – okres Nymburk, středočeský kraj, Česko

KATASTRÁLNÍ ÚZEMÍ	ČÍSLO POZEMKU	ZPŮSOB VYUŽITÍ	DRUH POZEMKU	VÝMĚRA (m^2)	VLASTNICKÉ PRÁVO
Činěves [623920]	1605/1	ostatní komunikace	ostatní plocha	1 109,00	Obec Činěves, č.p. 250, 28901 Činěves
Činěves [623920]	1691	ostatní komunikace	ostatní plocha	470,00	Obec Činěves, č.p. 250, 28901 Činěves

c) předmět dokumentace – nová stavba nebo změna dokončené stavby, trvalá nebo dočasná stavba, účel užívání stavby

změna dokončené stavby rekonstrukce komunikace, trvalá stavba, účel užívání: dopravní stavba.

A.1.2. ÚDAJE O STAVEBNÍKOVI

Obec Činěves, Činěves č.p. 250, 289 01 Dymokury

tel: 325 635 113, e-mail: ou@cineves.cz

IČ: 00239046

A.1.3. ÚDAJE O ZPRACOVATELI DOKUMENTACE

a) jméno, příjmení, obchodní firma, identifikační číslo osoby, místo podnikání (fyzická osoba podnikající) nebo obchodní firma nebo název, identifikační číslo osoby, adresa sídla (právnická osoba)

Ing. Ondřej Pavelka, Oškobrh 7, 289 06 Opolany

tel: 739 719 776, e-mail: projekce@atlas.cz

IČ: 036 09 103, DIČ: CZ8509010906

b) jméno a příjmení hlavního projektanta včetně čísla, pod kterým je zapsán v evidenci autorizovaných osob vedené Českou komorou architektů nebo Českou komorou autorizovaných inženýrů a techniků činných ve výstavbě, s vyznačeným oborem, popřípadě specializací jeho autorizace

Ing. Ondřej Pavelka, Oškobrh 7, 289 06 Opolany

v seznamu ČKAIT veden pod číslem 0013394 – autorizovaný inženýr pro dopravní stavby

c) jména a příjmení projektantů jednotlivých částí společné dokumentace včetně čísla, pod kterým jsou zapsáni v evidenci autorizovaných osob vedené Českou komorou architektů nebo Českou komorou autorizovaných inženýrů a techniků činných ve výstavbě, s vyznačeným oborem, popřípadě specializací jejich autorizace

Nejsou

d) jména a příjmení projektantů dokumentace přikládané v dokladové části s oprávněním podle zvláštních předpisů

Nejsou

A.2. ČLENĚNÍ STAVBY NA OBJEKTY A TECHNICKÁ A TECHNOLOGICKÁ ZAŘÍZENÍ

Členění stavby v souladu s platnou legislativou

A.3. SEZNAM VSTUPNÍCH PODKLADŮ

- územní plán obce
- geodetické zaměření v systému S-JTSK a Bpv zpracované firmou GEOLYS CZ s.r.o.
- katastrální mapa – https://nahlizenidokn.cuzk.cz/VyberParcelu.aspx
- mapa záplavových území – EDPP.CZ | Elektronický digitální povodňový portál
- geologická a půdní mapa – http://www.geology.cz/extranet/mapy/tistene/mapy50

PROJEKCE DOPRAVNÍCH STAVEB

PROJEKCE DOPRAVNÍCH STAVEB
ING. ONDŘEJ PAVELKA
Oškobrh 7
289 06 Opolany
Tel.: +420 739 719 776
e-mail: projekce@atlas.cz

IČO: 036 09 103, DIČ: CZ8509010906

Akce:	STAVEBNÍ ÚPRAVY MÍSTNÍ KOMUNIKACE NA P.Č. 1605/1, 1691 V OBCI ČINĚVES

Investor:	Obec Činěves, Činěves 250, 289 01 Dymokury		Datum: 12/2023
Místo stavby:	p.č. 1605/1, 1691 k.ú. Činěves [623920]		Zakázkové číslo: 26/23/OP
Gen. projektant:	ING. ONDŘEJ PAVELKA, OŠKOBRH 7, 289 06 OPOLANY		
Zodpov. projektant:	Ing. Ondřej Pavelka		Měřítko: ---
Kontroloval:	Ing. Ondřej Pavelka		Formát: 15xA4
Vypracoval:	Ing. Ondřej Pavelka		Souř.sys.: S-JTSK
Stupeň PD:	DOKUMENTACE PRO SPOLEČNÉ ÚZEMNÍ A STAVEBNÍ ŘÍZENÍ		Výšk.sys.: Bpv

Část:	B. Souhrnná technická zpráva	
Díl:	---	
Objekt:	---	
Výkres:	SOUHRNNÁ TECHNICKÁ ZPRÁVA	Číslo výkresu: B

OBSAH:

B.1 POPIS ÚZEMÍ STAVBY 2
B.2 CELKOVÝ POPIS STAVBY 5
B.2.1 ZÁKLADNÍ CHARAKTERISTIKA STAVBY A JEJÍHO UŽÍVÁNÍ 5
B.2.2 CELKOVÉ URBANISTICKÉ A ARCHITEKTONICKÉ ŘEŠENÍ 6
B.2.3 CELKOVÉ TECHNICKÉ ŘEŠENÍ 7
B.2.4 BEZBARIÉROVÉ ŘEŠENÍ STAVBY 8
B.2.5 BEZPEČNOST PŘI UŽÍVÁNÍ STAVBY 8
B.2.6 ZÁKLADNÍ TECHNICKÝ POPIS STAVEB 8
B.2.7 ZÁKLADNÍ CHARAKTERISTIKA TECHNICKÝCH A TECHNOLOGICKÝCH ZAŘÍZENÍ 8
B.2.8 ZÁSADY POŽÁRNĚ BEZPEČNOSTNÍHO ŘEŠENÍ 8
B.2.9 ÚSPORA ENERGIE A TEPELNÁ OCHRANA 9
B.2.10 HYGIENICKÉ POŽADAVKY NA STAVBY, POŽADAVKY NA PRACOVNÍ A KOMUNÁLNÍ PROSTŘEDÍ 9
B.2.11 ZÁSADY OCHRANY STAVBY PŘED NEGATIVNÍMI ÚČINKY VNĚJŠÍHO PROSTŘEDÍ 9
B.3 PŘIPOJENÍ NA TECHNICKOU INFRASTRUKTURU 9
B.4 DOPRAVNÍ ŘEŠENÍ 10
B.5 ŘEŠENÍ VEGETACE A SOUVISEJÍCÍCH TERÉNNÍCH ÚPRAV 11
B.6 POPIS VLIVŮ STAVBY NA ŽIVOTNÍ PROSTŘEDÍ A JEHO OCHRANA 11
B.7 OCHRANA OBYVATELSTVA 12
B.8 ZÁSADY ORGANIZACE VÝSTAVBY 12
B.9 CELKOVÉ VODOHOSPODÁŘSKÉ ŘEŠENÍ 14

B.1 POPIS ÚZEMÍ STAVBY

a) charakteristika území a stavebního pozemku, zastavěné území a nezastavěné území, soulad navrhované stavby s charakterem území, dosavadní využití a zastavěnost území

V místě uvažovaných stavebních úprav se nyní nachází stávající zpevněné plochy, které budou upraveny.

Stavba se nachází v zastavěném území obce Činěves okres Nymburk.

Projektová dokumentace řeší stavební úpravy místní komunikace vč. sjezdů k nemovitostem na p.č. 1605/1, 1691 v obci Činěves.

b) údaje o souladu stavby s územně plánovací dokumentací, s cíli a úkoly územního plánování, včetně informace o vydané územně plánovací dokumentaci

stavební úpravy místní komunikace je v souladu s územním plánem obce Činěves. Zpevněné plochy budou trvale přístupné bez omezení.

c) geologická, geomorfologická a hydrogeologická charakteristika, včetně zdrojů nerostů a podzemních vod

Horninový typ: sediment zpevněný

Hornina: silicifikované vápnité jílovce a slínovce, vápnité jílovce, slínovce a prachovce, podřadně vložky jílovitého vápence

Soustava: Český masiv – pokryvné útvary a postvariské magmatity

Oblast: křída

Region: česká křídová pánev

Regionální jednotka: ohárecký, labský, lužický vývoj, jizerský vývoj, orlicko-žďárský vývoj

zdroj: https://mapy.geology.cz/geocr50/

d) výčet a závěry provedených průzkumů a měření – geotechnický průzkum, hydrogeologický průzkum, korozní průzkum, geotechnický průzkum materiálových nalezišť (zemníků), stavebně historický průzkum apod.

Inženýrsko-geologický nebo jiný specifický průzkum nebyl v této fázi přípravy stavby proveden (stavebník průzkum neposkytl), neboť geotechnické poměry v zájmovém území jsou dle stavebníka díky lokalizaci známé a považují se za stabilizované a za dostatečné.

e) ochrana území podle jiných právních předpisů

Stavba bude probíhat mimo chráněná území, památkové rezervace a zóny.

f) poloha vzhledem k záplavovému území, poddolovanému území apod.

Stavba se nenachází v záplavovém území.

EDPP.CZ | Elektronický digitální povodňový portál

g) vliv stavby na okolní stavby a pozemky, ochrana okolí, vliv stavby na odtokové poměry v území

Rekonstrukcí zpevněných ploch a sjezdů se zlepší dopravní obslužnost a současně se zvýší bezpečnost v daném území.

Stavební práce u vstupů na soukromé pozemky bude koordinovat stavebník, zhotovitel a majitel nemovitosti vždy po předchozí dohodě, v každém případě musí být zajištěn přístup pro IZS.

h) požadavky na asanace, demolice, kácení dřevin

Součástí rekonstrukce zpevněných ploch je odstranění stávajících zpevněných ploch, jejich likvidace a předání odpadů oprávněné osobě.

Před zahájením stavby nebude nutné odstranit žádný strom. Během výstavby bude dále odstraněna drobná zeleň, která by bránila výstavbě nových zpevněných ploch. Po dokončení stavby budou dotčené plochy uvedeny do původního stavu.

Při výstavbě musí být dodržena ČSN 83 9061 Technologie vegetačních úprav v krajině – Ochrana stromů, porostů a vegetačních ploch při stavebních pracích.

V místech zelených ploch bude rozprostřena vhodná půda, která bude oseta travním semenem, viz příloha D.1.2_Situace stavby.

i) požadavky na maximální dočasné a trvalé zábory zemědělského půdního fondu nebo pozemků určených k plnění funkce lesa

Trvalé a dočasné zábory zemědělského a půdního fondu budou řešeny dle platné legislativy – nepředpokládá se. Do pozemků určených k plnění lesa nebude zasahováno.

j) územně technické podmínky – zejména možnost napojení na stávající dopravní a technickou infrastrukturu, možnost bezbariérového přístupu k navrhované stavbě

Napojení zpevněných ploch na místní komunikace bude provedeno řezem a zalitím spáry pružnou asfaltovou zálivkou. Stavba je navržena v souladu s vyhláškou 398/2009 Sb., o obecných a technických požadavcích zabezpečujících užívání staveb osobami s omezenou schopností pohybu a orientace.

k) věcné a časové vazby stavby, podmiňující, vyvolané, související investice

Předpokládaná doba výstavby je odhadována na 1-2 měsíce. Etapizace a uvádění do provozu: stavba bude provedena v 1 etapě a uvedena do provozu v celku.

l) seznam pozemků podle katastru nemovitostí, na kterých se stavba umísťuje a provádí

KATASTRÁLNÍ ÚZEMÍ	ČÍSLO POZEMKU	ZPŮSOB VYUŽITÍ	DRUH POZEMKU	VÝMĚRA (m^2)	VLASTNICKÉ PRÁVO
Činěves [623920]	1605/1	ostatní komunikace	ostatní plocha	1 109,00	Obec Činěves, č.p. 250, 28901 Činěves
Činěves [623920]	1691	ostatní komunikace	ostatní plocha	470,00	Obec Činěves, č.p. 250, 28901 Činěves

m) seznam pozemků podle katastru nemovitostí, na kterých vznikne ochranné nebo bezpečnostní pásmo

Nejsou.

n) požadavky na monitoringy a sledování přetvoření

Zhutnění pláně vozovky, zpevněných a ostatních ploch je nutné provádět za optimálních klimatických podmínek. Při zhutnění pláně je nutné dodržet minimální hodnoty modulu přetvárnosti $E_{def,2}$. Modul přetvárnosti je nutné ověřit statickou zatěžovací zkouškou dle ČSN 72 1006 popř. projektant doporučuje provést zkoušku CBR (stavebník byl informován). Zemní pláň musí být provedena v předepsaných příčných a podélných sklonech, musí mít funkční odvodnění a musí mít hladký, rovný a homogenní povrch, který vyhovuje požadavkům rovnosti.

Konstrukce pozemních komunikací a zpevněných ploch vychází ze vzorových skladeb definovaných technickými předpisy schválenými Ministerstvem dopravy, nejsou tak provedeny žádné dodatečné statické posudky. Nejsou současně navrženy žádné náročné konstrukce, které by takové posouzení vyžadovaly. Projektant při návrhu konstrukcí uvažuje s modulem přetvárnosti podloží $E_{def,2}$ stanovený na povrchu podkladní vrstvy min. hodnoty 30 a 45MPa. V případě, že bude zjištěna jiná hodnota je tuto skutečnost nutné konzultovat s projektantem.

V případě, že po demolici stávajících konstrukčních vrstev budou v aktivní zóně zastiženy nevhodné materiály (zemina, atd…), které nesplňují požadavky ČSN 73 6133, musí se provést jejich úprava nebo odstranění a nahrazení jiným vhodným materiálem.

V místech nově budovaných rýh pro inženýrské sítě, vybouraných nebo zrušených uličních vpustech, šachet, hrnků a dalších je třeba věnovat maximální pozornost zásypu výše uvedených položek, aby bylo provedeno zhutnění na požadované hodnoty.

Navržené konstrukční souvrství bude provedeno v souladu s příslušnými ČSN, TP a jinými závaznými předpisy.

o) možnosti napojení stavby na veřejnou dopravní a technickou infrastrukturu

Stavba bude plynule napojena na stávající komunikace a zpevněné plochy v obci.

B.2 CELKOVÝ POPIS STAVBY

B.2.1 ZÁKLADNÍ CHARAKTERISTIKA STAVBY A JEJÍHO UŽÍVÁNÍ

a) nová stavba nebo změna dokončené stavby; u změny stavby údaje o jejich současném stavu, závěry stavebně technického, případně stavebně historického průzkumu a výsledky statického posouzení nosných konstrukcí

Jedná se o stavební úpravy místní komunikace a zpevněných ploch.

b) účel užívání stavby

Jedná se o dopravní stavbu.

c) trvalá nebo dočasná stavba

Trvalá stavba.

d) informace o vydaných rozhodnutích o povolení výjimky z technických požadavků na stavby a technických požadavků zabezpečujících bezbariérové užívání stavby

Nejsou – projektová dokumentace respektuje vyhlášku 398/2009 Sb., o obecných a technických požadavcích zabezpečujících užívání staveb osobami s omezenou schopností pohybu a orientace.

e) informace o tom, zda a v jakých částech dokumentace jsou zohledněny podmínky závazných stanovisek dotčených orgánů

V rámci zpracování projektové dokumentace byly zapracovány požadavky dotčených orgánů a správců inženýrských sítí.

f) celkový popis koncepce řešení stavby včetně základních parametrů stavby – návrhová rychlost, provozní staničení, šířkové uspořádání, intenzity dopravy, technologie a zařízení, nová ochranná pásma a chráněná území apod

Celková délka stavebních úprav činí 76,526 m. Místní komunikace je navržena s ohledem na prostor místní komunikace, prostor místní komunikace (v některých místech 3,50 m) a stávající stav jako jednopruhová obousměrná místní komunikace š. jízdního pruhu 2,75 m (vč. Obrubníků, které mají max. převýšení + 50 mm nad vozovkou 3,05 m). Jedná se o stávající slepou komunikaci s předností zprava – bude zachováno.

Součástí rekonstrukce místní komunikace oprava stávajících sjezdů k nemovitostem – kompletní výměna krytu a podkladních vrstev. Sjezdy budou provedeny z betonové dlažby v barvě šedé.

Příčný sklon je projektován jako jednostranný se základním sklonem max. 2,5 % - bližší rozmístění je patrné z jednotlivých příloh projektové dokumentace.

místní komunikace ..... cca 225 m^2
sjezdy k nemovitostem ..... cca 30 m^2
zeleň ..... cca 85 m^2

g) ochrana stavby podle jiných právních předpisů

Stavba bude chráněna dle zákona 13/1997 Sb. Zákon o pozemních komunikací a v souladu s ČSN 73 6110, ČSN 73 6102, ČSN 73 6101, ČSN 73 6056, ČSN 73 6005, ČSN 01 3466, TP 170 Navrhování

vozovek pozemních komunikací atd...

h) základní bilance stavby – potřeby a spotřeby médií a hmot, hospodaření s dešťovou vodou, celkové produkované množství a druhy odpadů a emisí apod.

a. Stavba nevyžaduje zvláštní opatření pro napojení na energie. Zásobování elektřinou bude provedeno elektrocentrálou, napojení na zdroje pitné vody zajistí stavebník.
b. Stavba nevyžaduje napojení na telekomunikace
c. Stavba nevyžaduje napojení na vodní hospodářství
d. Stavba je přístupná z místních komunikací, při provádění stavebních prací bude zajištěn přístup majitelům k jejich pozemkům, parkování bude umožněno ve vedlejších ulicích
e. V rámci stavby nebude provedeno napojení na stávající dešťovou kanalizaci

i) základní předpoklady výstavby – časové údaje o realizaci stavby, členění na etapy

Předpokládaná doba výstavby je odhadována na 1-2 měsíce. Etapizace a uvádění do provozu: stavba bude provedena v 1 etapě a uvedena do provozu v celku.

j) základní požadavky na předčasné užívání staveb, prozatímní užívání staveb ke zkušebnímu provozu, doba jeho trvání ve vztahu k dokončení kolaudace a užívání stavby (údaje o postupném předávání částí stavby do užívání, které budou samostatně uváděny do zkušebního provozu)

Nejsou.

k) orientační náklady stavby

Orientační náklady stavby jsou cca 1 000 000,- Kč bez DPH

B.2.2 CELKOVÉ URBANISTICKÉ A ARCHITEKTONICKÉ ŘEŠENÍ

a) urbanismus – územní regulace, kompozice prostorového řešení

Návrh komunikací vyplývá z uvažovaného dopravního režimu a obsluhy území.

b) architektonické řešení – kompozice tvarového řešení, materiálové a barevné řešení.

Řešení vychází převážně z hlediska potřeby pro užívání stavby. Bližší specifikaci uvádějí jednotlivé přílohy projektové dokumentace.

B.2.3 CELKOVÉ TECHNICKÉ ŘEŠENÍ

a) popis celkové koncepce technického řešení po skupinách objektů nebo jednotlivých objektech včetně údajů o statických výpočtech prokazujících, že stavba je navržena tak, aby návrhové zatížení na ni působící nemělo za následek poškození stavby nebo její části nebo nepřípustné přetvoření

Celková délka stavebních úprav činí 76,526 m. Místní komunikace je navržena s ohledem na prostor místní komunikace, prostor místní komunikace (v některých místech 3,50 m) a stávající stav jako jednopruhová obousměrná místní komunikace š. jízdního pruhu 2,75 m (vč. Obrubníků, které mají max. převýšení + 50 mm nad vozovkou 3,05 m). Jedná se o stávající slepou komunikaci s předností zprava – bude zachováno.

Součástí rekonstrukce místní komunikace oprava stávajících sjezdů k nemovitostem – kompletní výměna krytu a podkladních vrstev. Sjezdy budou provedeny z betonové dlažby v barvě šedé.

Příčný sklon je projektován jako jednostranný se základním sklonem max. 2,5 % - bližší rozmístění je patrné z jednotlivých příloh projektové dokumentace.

b) celková bilance nároků všech druhů energií, tepla a teplé užitkové vody (podmínky zvýšeného odběru elektrické energie, podmínky při zvýšení technického maxima)

Stavba nevyžaduje napojení na zdroje energií, tepla ani teplé užitkové vody.

c) celková spotřeba vody

V rámci výstavby je spotřeba vody závislá na technologických postupech vybraného zhotovitele a ročním období – nelze jednoznačně určit.

d) celkové produkované množství a druhy odpadů a emisí, způsob nakládání s vyzískaným materiálem

Při stavbě se předpokládá se vznikem stavebních odpadů: beton – 170101
směsný stavební a demoliční odpad – 170107
asfaltové směsi – 170302 (170301)
výkopová zemina a kameny – 170504
směsný komunální odpad – 200301

Během realizace je vybraný zhotovitel stavby povinen dodržovat předpisy pro hospodaření s odpadem – zákon č. 541/2020 Sb., v platném znění a příslušné vyhlášky.

Se stavebními odpady, které při realizaci vzniknou, bude nakládáno v souladu se zákonem č. 541/2020 Sb. ve znění pozdějších předpisů.

e) požadavky na kapacity veřejných sítí komunikačních vedení a elektronického komunikačního zařízení veřejné komunikační sítě

Nejsou.

B.2.4 BEZBARIÉROVÉ ŘEŠENÍ STAVBY

Zejména je nutné respektovat vyhlášku 398/2009 Sb., o obecných a technických požadavcích zabezpečujících užívání staveb osobami s omezenou schopností pohybu a orientace.

Materiály užívané ve styku se slabozrakými a nevidomými osobami musí odpovídat nařízení vlády 163/2002 Sb., kterým se stanovují technické požadavky na vybrané stavební výrobky a TN TZÚS 12. 03. 04. – 06.

B.2.5 BEZPEČNOST PŘI UŽÍVÁNÍ STAVBY

Bezpečnost provozu je zajištěna provedením stavby v souladu s projektovou dokumentací zpracovanou na základě platných a doporučených norem a legislativy platné v době zpracování PD.

B.2.6 ZÁKLADNÍ TECHNICKÝ POPIS STAVEB

Celková délka stavebních úprav činí 76,526 m. Místní komunikace je navržena s ohledem na prostor místní komunikace, prostor místní komunikace (v některých místech 3,50 m) a stávající stav jako jednopruhová obousměrná místní komunikace š. jízdního pruhu 2,75 m (vč. Obrubníků, které mají max. převýšení + 50 mm nad vozovkou 3,05 m). Jedná se o stávající slepou komunikaci s předností zprava – bude zachováno.

Součástí rekonstrukce místní komunikace oprava stávajících sjezdů k nemovitostem – kompletní výměna krytu a podkladních vrstev. Sjezdy budou provedeny z betonové dlažby v barvě šedé.

Příčný sklon je projektován jako jednostranný se základním sklonem max. 2,5 % - bližší rozmístění je patrné z jednotlivých příloh projektové dokumentace.

B.2.7 ZÁKLADNÍ CHARAKTERISTIKA TECHNICKÝCH A TECHNOLOGICKÝCH ZAŘÍZENÍ

Základní charakteristika technických a technologických zařízení je uvedena v jednotlivých částech projektové dokumentace.

B.2.8 ZÁSADY POŽÁRNĚ BEZPEČNOSTNÍHO ŘEŠENÍ

Projektová dokumentace se zabývá stavebními úpravami zpevněných ploch v obci Činěves. Řešení požární bezpečnosti je navrženo podle kodexu požárních norem ČSN 73 0802, technických a právních předpisů souvisejících vč. všech dodatků a případných změn platných v době zpracování projektové dokumentace. Požárně bezpečnostní řešení je zpracováno v rozsahu nezbytně nutném pro sloučené územní a stavební řízení, při respektování vyhl. MV ČR č.246/2001 Sb., § 41. Návrh je v souladu s ČSN 73 0802, ČSN 73 6110 a ČSN 736114. V průběhu stavby nesmí dojít ke ztížení ani omezení podmínek pro bezkonfliktní zásah jednotek HZS v případě požáru. Stavební práce budou probíhat s částečným omezením veřejné dopravy za provozu řízeným provizorním dopravním značením, popř. pracovníky stavby. Dále nesmí být omezena evakuace osob a přístup techniky ke všem stávajícím zdrojům požární vody. Stavbou nebudou dotčeny žádné zdroje požární vody.

B.2.9 ÚSPORA ENERGIE A TEPELNÁ OCHRANA

Není vyžadováno.

B.2.10 HYGIENICKÉ POŽADAVKY NA STAVBY, POŽADAVKY NA PRACOVNÍ A KOMUNÁLNÍ PROSTŘEDÍ

Veškeré stavební úpravy jsou navrženy tak, aby přispěly v maximální možné míře ke zlepšení životního prostředí. Stavba nevyvolá negativní vlivy na zdraví ani na životní prostředí. V zájmovém území dojde během výstavby ke krátkodobému zhoršení životního prostředí, zejména z hlediska hlučnosti a prašnosti. Tyto činitelé nejdou vyloučit, ale lze jim částečně předejít např. kropením a dodržováním pracovní doby.

B.2.11 ZÁSADY OCHRANY STAVBY PŘED NEGATIVNÍMI ÚČINKY VNĚJŠÍHO PROSTŘEDÍ

a) ochrana před pronikáním radonu z podloží

Není vyžadováno.

b) ochrana před bludnými proudy

Není vyžadováno.

c) ochrana před technickou seizmicitou

Není vyžadováno.

d) ochrana před hlukem

Není vyžadováno.

e) protipovodňová opatření

Není vyžadováno.

f) ochrana před ostatními účinky - vlivem poddolování, výskytem metanu apod.

Není vyžadováno.

B.3 PŘIPOJENÍ NA TECHNICKOU INFRASTRUKTURU

a) napojovací místa technické infrastruktury, přeložky

Rekonstrukce komunikace a sjezdů zvýší bezpečnost všech účastníků dopravy.

Dále je nutné zvážit stav veškerých inženýrských sítí v zamezení pozdějšího zásahu do nově vybudovaných komunikací pro pěší a zpevněných ploch.

b) připojovací rozměry, výkonové kapacity a délky

Je patrné z jednotlivých příloh projektové dokumentace.

B.4 DOPRAVNÍ ŘEŠENÍ

a) popis dopravního řešení včetně bezbariérových opatření pro přístupnost a užívání stavby osobami se sníženou schopností pohybu nebo orientace

Stávající dopravní značení bude kompletně zachováno. V případech, kdy bude nutné přeložení, bude se postupovat dle technických podmínek Ministerstva dopravy TP 65 Zásady pro dopravní značení na pozemních komunikacích.

Na pozemních komunikacích se smějí užívat jen značky uvedené ve vyhlášce č. 294/2015 Sb., ve znění pozdějších předpisů. Tvary symbolů značek se nesmějí měnit. To neplatí pro značky se symboly, které mohou být obráceny a se symboly, číslicemi apod., které se uvádějí jen jako vzory.

Nejmenší vodorovná vzdálenost bližšího okraje svislé značky, dopravního zařízení včetně jejich nosné konstrukce od vnějšího okraje zpevněné části krajnice, případně od vozovky (u pozemní komunikace bez zpevněné části krajnice), je 0,50 m; největší vzdálenost je 2,00 m. Ve výjimečných případech je možno v obci (na pozemní komunikaci bez krajnice) nejmenší vzdálenost snížit na 0,30 m.

Spodní okraj nejníže umístěné standardní stálé značky (včetně dodatkové tabulky) je nejméně 1,20 m nad úrovní vozovky.

Spodní okraj velkoplošné značky je nejméně 1,50 m nad úrovní vozovky.

V místě, kde je v odůvodněném případě nutno značku umístit do průchozího prostoru pro pěší, je spodní okraj nejníže umístěné značky (včetně dodatkové tabulky) ve výšce nejméně 2,20 m.

V místě, kde je v odůvodněném případě nutno umístit značku do průjezdního prostoru pro cyklisty, je spodní okraj nejníže umístěné značky (včetně dodatkové tabulky) ve výšce 2,50 m nad úrovní stezky pro cyklisty nebo stezky pro cyklisty a chodce.

Spodní okraj nejníže umístěné značky může být nejvýše 2,70 m nad úrovní vozovky, stezky nebo terénu.

Přechodné dopravní značení

Stavba předpokládá celkovou uzavírku slepé komunikace, další navazující komunikace budou vhodně doplněny přechodným dopravním značením, stavba bude prováděna za omezení rychlosti na komunikaci na dobu výstavby a umístění výstražných dopravních značek.

Přechodné dopravní značení bude respektovat TP 66 Zásady pro označování pracovních míst na pozemních komunikacích. Jako vhodné se jeví řešení dle schématu B/3 v případě většího záboru jízdního pruhu pak schéma B/6.

Přechodné dopravní opatření bude umístěno vždy v místech právě prováděných úseků stavby. Návrh dopravního značení bude odsouhlasen Policí ČR.

b) napojení území na stávající dopravní infrastrukturu

Nově navržené plochy musí být napojeny plynule na stávající zpevněné plochy.

c) doprava v klidu

Projektová dokumentace řeší rekonstrukci místní komunikace a sjezdů.

d) pěší a cyklistické stezky

Projektová dokumentace řeší rekonstrukci místní komunikace a sjezdů.

B.5 ŘEŠENÍ VEGETACE A SOUVISEJÍCÍCH TERÉNNÍCH ÚPRAV

a) terénní úpravy

Rozsah zemních prací je patrný z příčných řezů – lze konstatovat vyrovnanou bilanci zemních prací s mírným přebytkem výkopku.

V místech zelených ploch bude rozprostřena vhodná půda, která bude oseta travním semenem, viz příloha D.1.2_ Situace stavby.

b) použité vegetační prvky

Žádné nejsou.

c) biotechnická, protierozní opatření

Žádná nejsou.

B.6 POPIS VLIVŮ STAVBY NA ŽIVOTNÍ PROSTŘEDÍ A JEHO OCHRANA

a) vliv na životní prostředí - ovzduší, hluk, voda, odpady a půda

Po dokončené stavbě budou zlepšeny účinky prašnosti, hluku a vibrací. Realizací stavby nedojde ke znečištění vodních toků ani jiných vodních zdrojů.

b) vliv na přírodu a krajinu - ochrana dřevin, ochrana památných stromů, ochrana rostlin a živočichů, zachování ekologických funkcí a vazeb v krajině apod.

Při výstavbě musí být dodržena ČSN 83 9061 Technologie vegetačních úprav v krajině – Ochrana stromů, porostů a vegetačních ploch při stavebních pracích.

c) vliv na soustavu chráněných území Natura 2000

Není vyžadováno.

d) způsob zohlednění podmínek závazného stanoviska posouzení vlivu záměru na životní prostředí, je-li podkladem

Není vyžadováno.

e) v případě záměrů spadajících do režimu zákona o integrované prevenci základní parametry způsobu naplnění závěrů o nejlepších dostupných technikách nebo integrované povolení, bylo-li vydáno

Není vyžadováno.

f) navrhovaná ochranná a bezpečnostní pásma, rozsah omezení a podmínky ochrany podle jiných právních předpisů

Není vyžadováno.

B.7 OCHRANA OBYVATELSTVA

Situování a konstrukce stavby je provedena tak, aby nedošlo k ohrožení obyvatel.

Obecné požadavky na bezpečnost a užitné vlastnosti jsou dány dodržováním platných předpisů, obecně závazných podmínek, technických norem, technických podmínek, vzorových listů atd.

B.8 ZÁSADY ORGANIZACE VÝSTAVBY

a) potřeby a spotřeby rozhodujících médií a hmot, jejich zajištění

V okolí stavby se nenacházejí žádné stávající objekty, které by bylo možno využít pro potřeby zařízení staveniště stavby. Pro zařízení staveniště budou využity pozemky ve vlastnictví obce Činěves v těsné blízkosti probíhající výstavby na stávající zatravněné ploše.

b) odvodnění staveniště

Odvod dešťových vod z prostoru staveniště bude zajištěn stávajícím odvodněním nebo odvedením na přilehlé pozemky ve vlastnictví stavebníka, kde proběhne přirozený vsak.

c) napojení staveniště na stávající dopravní a technickou infrastrukturu

Příjezd na staveniště bude umožněn po místních komunikacích. Využití přístupu po komunikacích bude, dle momentálně prováděných úseků stavby. Při provádění stavebních prací musí být brán zřetel na bezpečnost chodců, musí být zajištěn jejich přístup k nemovitostem. Přístupové komunikace budou během provádění stavebních prací udržovány v čistotě. K nemovitostem v daném území musí být v každém okamžiku zajištěn přístup záchranných složek. Před vjezdem na přilehlé komunikace budou vozidla stavby řádně očištěna.

d) vliv provádění stavby na okolní stavby a pozemky

Stavba nebude mít negativní vliv na okolní stavby a pozemky.

Dojde ke krátkodobému zhoršení přístupu k stávajícím nemovitostem, avšak k nemovitostem v daném území musí být v každém okamžiku zajištěn přístup záchranných složek a vlastníků dotčených pozemků.

e) ochrana okolí staveniště a požadavky na související asanace, demolice, kácení dřevin

Případné oplocení staveniště si zajistí vybraný zhotovitel.

Na ploše určené pro zařízení staveniště zřídí vybraný zhotovitel mobilní buňku pro vedení stavby, buňku se sociálním zařízením, chemickou toaletu a případně sklad pro drobné stroje a nářadí.

f) maximální dočasné a trvalé zábory pro staveniště

Místo a rozsah staveniště bude po dohodě se zhotovitelem určen stavebníkem.

g) požadavky na bezbariérové obchozí trasy

Povinností zhotovitele stavebního díla je veškeré stavby na veřejně přístupných komunikacích a v její těsné blízkosti řádně označit tak, aby nebyla ohrožena bezpečnost pohybu osob s omezenou schopností pohybu a orientace. Řešení oplocení, vjezdů a výjezdů ze staveniště, zajištění výkopů a jiných překážek na veřejně přístupných komunikacích je nutno věnovat náležitou pozornost.

Pro oplocení staveb, ale i zajištění výkopů či dočasných skládek materiálu, platí nutnost jejich vyznačení zábranami. Oplocení nebo zábrany musí být pevné, ve výši +100 – +250 mm mít zarážku pro slepeckou hůl, musí být i barevně kontrastní. Lávky přes výkopy musí být široké nejméně 900 mm s výškovými rozdíly nejvíce do 20 mm a po obou stranách musí mít opatření proti sjetí vozíku jako je spodní tyč zábradlí ve výšce +100 – +250 mm nad pochozí plochou nebo sokl s výškou nejméně 100 mm. Pokud se pro pochozí plochu použije rošt, musí mít velikost mezery ve směru chůze nejvýše 15 mm. Všechny pochozí plochy (trvalé i dočasné) musí být řešeny tak, aby byla důsledně dodržena vodící linie pro osoby se zrakovým postižením. Do průchozího prostoru podél vodící linie nesmí zasahovat ani být umístěna žádná překážka. Předměty a jiné konstrukce na ostatních místech pochozích ploch musí mít ve výši +100 až +250 mm nad pochozí plochou pevnou zarážku pro bílou hůl jako je spodní tyč zábradlí nebo podstavec a ve výši 1100 mm pevnou ochranu jako je tyč zábradlí nebo horní díl oplocení, sledující půdorysný průmět překážky. Takto musí být označeny výkopy i staveniště. V případě nutnosti zhotoví budoucí zhotovitel stavby po dobu výstavby náhradní plnohodnotnou trasu pro pěší pomocí vyznačených koridorů atd…

h) maximální produkovaná množství a druhy odpadů a emisí při výstavbě, jejich likvidace

Množství, druhy a likvidace odpadů jsou patrné z výkazu výměr.

i) bilance zemních prací, požadavky na přísun nebo deponie zemin

Vybraný zhotovitel si po dohodě s investorem zřídí dočasnou mezideponii stavebních materiálů. Případné znečistění komunikací v okolí stavby způsobená vlivem stavební dopravy je nutno ihned průběžně odstraňovat.

j) ochrana životního prostředí při výstavbě

Stavba nebude mít negativní vliv na životní prostředí. Během výstavby nesmí dojít k porušení platných předpisů v oblasti životního prostředí. Veškerý vytěžený materiál bude odvezen na řízenou skládku. Stavba není posuzována dle zákonu č. 100/2001 Sb. o posouzení vlivu stavby na ŽP.

V zájmovém území dojde během výstavby ke krátkodobému zhoršení životního prostředí, zejména z hlediska hlučnosti a prašnosti. Tyto činitelé nejdou vyloučit, ale lze jim částečně předejít např. kropením a dodržováním pracovní doby

k) zásady bezpečnosti a ochrany zdraví při práci na staveništi

Bezpečnost práce při provádění stavebních prací zajistí zhotovitel ve smyslu platných předpisů v ČR. Zejména bude nutno dbát nařízení vlády č.591/2006 Sb., o bližších minimálních požadavcích na bezpečnost a ochranu zdraví při práci na staveništích a zákona č. 309/2006 Sb., kterým se upravují další požadavky bezpečnosti a ochrany zdraví při práci v pracovněprávních vztazích a o zajištění bezpečnosti a ochrany zdraví při činnosti nebo poskytování služeb mimo pracovněprávní vztahy (zákon o zajištění dalších podmínek BOZP). Všichni pracovníci musí být seznámeni s bezpečnostními

předpisy.

l) úpravy pro bezbariérové užívání výstavbou dotčených staveb

Vybraný zhotovitel stavby musí respektovat vyhlášku 398/2009 Sb., o obecných a technických požadavcích zabezpečujících užívání staveb osobami s omezenou schopností pohybu a orientace.

m) zásady pro dopravní inženýrská opatření

Dopravně inženýrská opatření budou provedena v rámci stavební přípravy a zajistí si je zhotovitel stavby.

n) stanovení speciálních podmínek pro provádění stavby – řešení dopravy během výstavby, například přepravní a přístupové trasy, zvláštní užívání pozemní komunikace, uzavírky, objížďky a výluky; opatření proti účinkům vnějšího prostředí při výstavbě apod.

Výše uvedené si zajistí vybraný zhotovitel stavby.

o) zařízení staveniště s vyznačením vjezdu

Výše uvedené si zajistí vybraný zhotovitel stavby.

p) postup výstavby, rozhodující dílčí termíny

Rozhodující dílčí termíny nejsou v současnosti známy, ani termín výstavby.

Postup prací je stanoven v rámci projektové dokumentace.

Stavba bude probíhat v rámci jedné etapy rozdělené do několika dílčích celků. V rámci první fáze dojde k odstranění stávající zeminy, stávajících krytů a podkladních vrstev jejich odvoz a předání oprávněné osobě bude proveden odkop na zemní pláň. V rámci druhé fáze dojde k provedení podkladní vrstev komunikace, v rámci třetí fáze dojde k vybudování krytu. V rámci poslední čtvrté fáze dojde k úpravě okolních ploch, ohumusování a osetí travním semenem.

Výkresy organizace výstavby nejsou pro jednoduchost stavby zpracovány.

Harmonogram výstavby a schéma stavebních postupů není v tuto chvíli možné určit z důvodu neznalosti termínu provedení a navazujících technologických postupů – harmonogram předloží vybraný zhotovitel stavby.

Bilance zemních prací je patrná z výkazu výměr.

B.9 CELKOVÉ VODOHOSPODÁŘSKÉ ŘEŠENÍ

Během výstavby se nepředpokládá zastižení hladiny spodní vody. Likvidace dešťových vod bude provedena pomocí podélných a příčný sklonů do stávajícího roštového žlabu – jedná se o zachování likvidace dešťových vod (zůstává stávající stav).

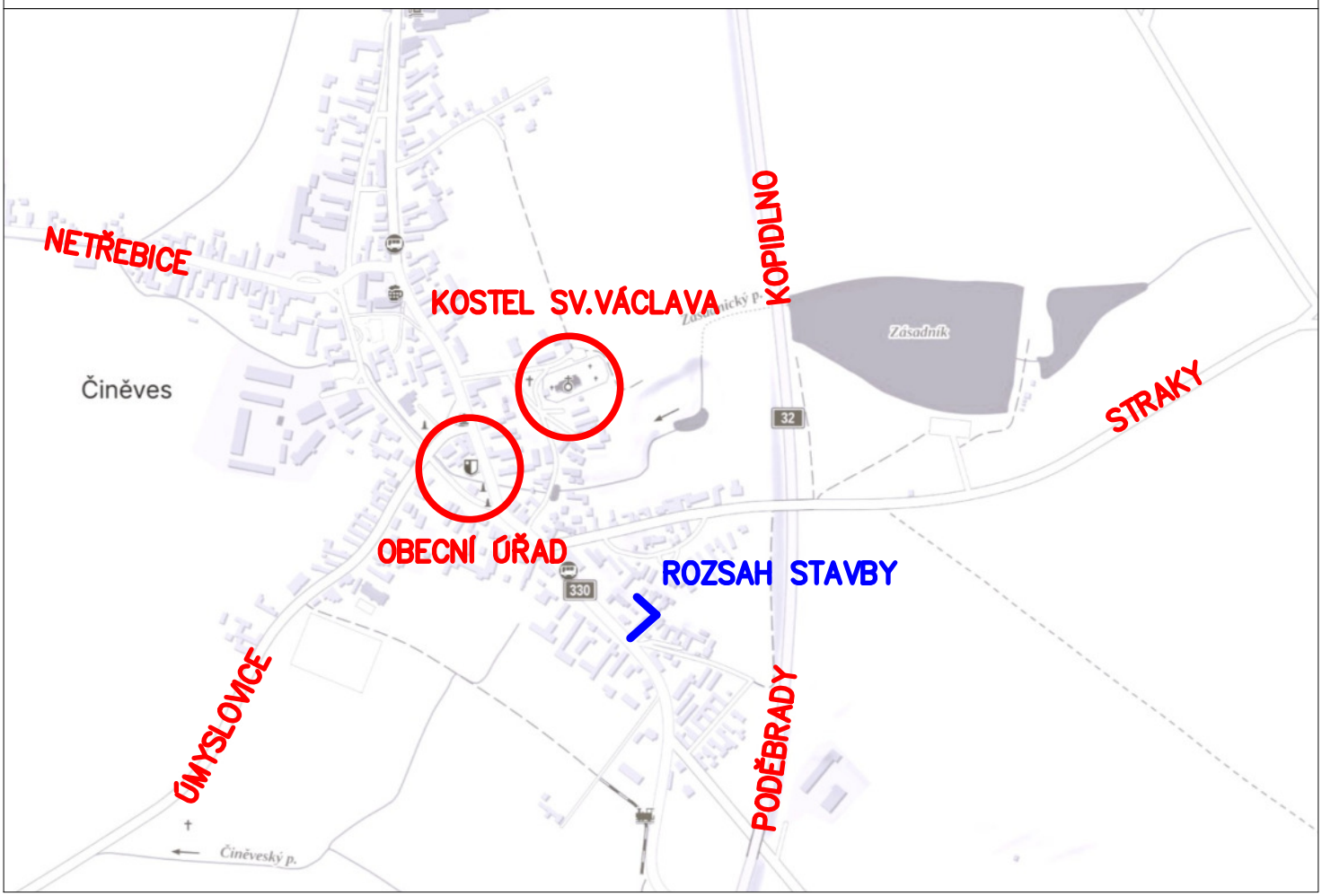

PROJEKCE DOPRAVNÍCH STAVEB

PROJEKCE DOPRAVNÍCH STAVEB
ING. ONDŘEJ PAVELKA
Oškobrh 7
289 06 Opolany
Tel.: +420 739 719 776
e-mail: projekce@atlas.cz

IČO: 036 09 103, DIČ: CZ8509010906

Akce:	STAVEBNÍ ÚPRAVY MÍSTNÍ KOMUNIKACE NA P.Č. 1605/1, 1691 V OBCI ČINĚVES

Investor:	Obec Činěves, Činěves 250, 289 01 Dymokury		Datum: 12/2023
Místo stavby:	p.č. 1605/1, 1691 k.ú. Činěves [623920]		Zakázkové číslo: 26/23/OP
Gen. projektant:	ING. ONDŘEJ PAVELKA, OŠKOBRH 7, 289 06 OPOLANY		
Zodpov. projektant:	Ing. Ondřej Pavelka		Měřítko: ---
Kontroloval:	Ing. Ondřej Pavelka		Formát: 1xA4
Vypracoval:	Ing. Ondřej Pavelka		Souř.sys.: S-JTSK
Stupeň PD:	DOKUMENTACE PRO SPOLEČNÉ ÚZEMNÍ A STAVEBNÍ ŘÍZENÍ		Výšk.sys.: Bpv

Část:	C. Situační výkresy	
Díl:	---	
Objekt:	---	
Výkres:	SITUAČNÍ VÝKRES ŠIRŠÍCH VZTAHŮ	Číslo výkresu: C.1

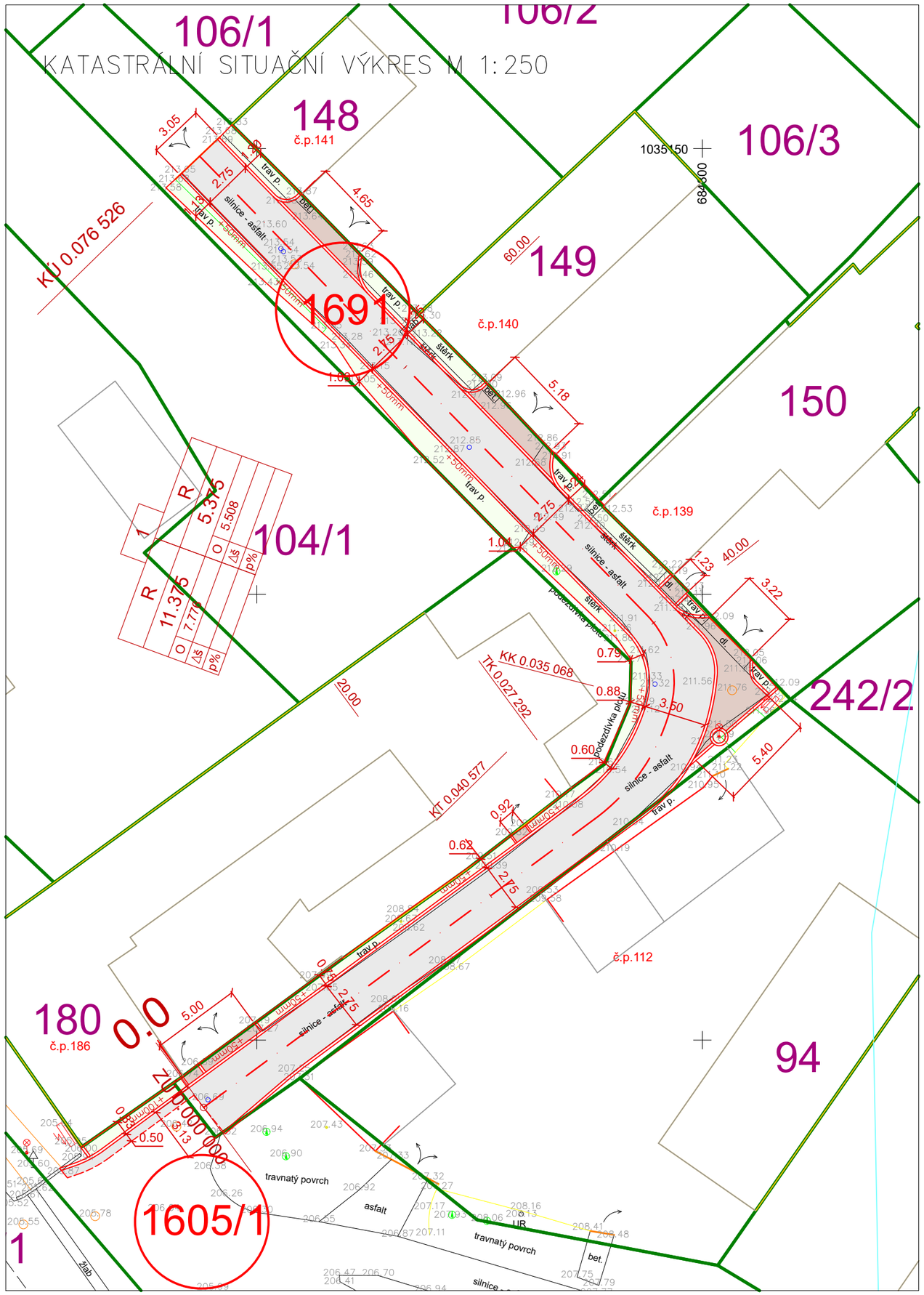

SEZNAM POZEMKŮ NA KTERÝCH SE STAVBA NACHÁZÍ					
KATASRÁLNÍ ÚZEMÍ	ČÍSLO POZEMKU	ZPŮSOB VYUŽITÍ	DRUH POZEMKU	VÝMĚRA (M2)	VLASTNICKÉ PRÁVO
ČINĚVES [623920]	1605/1	OSTATNÍ KOMUNIKACE	OSTATNÍ PLOCHA	1 109,00	Obec Činěves, č.p. 250, 28901 Činěves
ČINĚVES [623920]	1691	OSTATNÍ KOMUNIKACE	OSTATNÍ PLOCHA	470,00	Obec Činěves, č.p. 250, 28901 Činěves

PROJEKCE DOPRAVNÍCH STAVEB
ING. ONDŘEJ PAVELKA
Oškobrh 7
289 06 Opolany
Tel.: +420 739 719 776
e-mail: projekce@atlas.cz
IČO: 036 09 103, DIČ: CZ8509010906

Akce:	STAVEBNÍ ÚPRAVY MÍSTNÍ KOMUNIKACE NA P.Č. 1605/1, 1691 V OBCI ČINĚVES

Investor:	Obec Činěves, Činěves 250, 289 01 Dymokury		Datum: 12/2023
Místo stavby:	p.č. 1605/1, 1691 k.ú. Činěves [623920]		Zakázkové číslo: 26/23/OP
Gen. projektant:	ING. ONDŘEJ PAVELKA, OŠKOBRH 7, 289 06 OPOLANY		
Zodpov. projektant:	Ing. Ondřej Pavelka		Měřítko: 1:250
Kontroloval:	Ing. Ondřej Pavelka		Formát: 2xA4
Vypracoval:	Ing. Ondřej Pavelka		Souř.sys.: S-JTSK
Stupeň PD:	DOKUMENTACE PRO SPOLEČNÉ ÚZEMNÍ A STAVEBNÍ ŘÍZENÍ		Výš.sys.: Bpv

Část:	C. Situační výkresy
Díl:	---
Objekt:	---
Výkres:	KATASTRÁLNÍ SITUAČNÍ VÝKRES
Číslo výkresu:	C.2

KOORDINAČNÍ SITUAČNÍ VÝKRES M 1:250

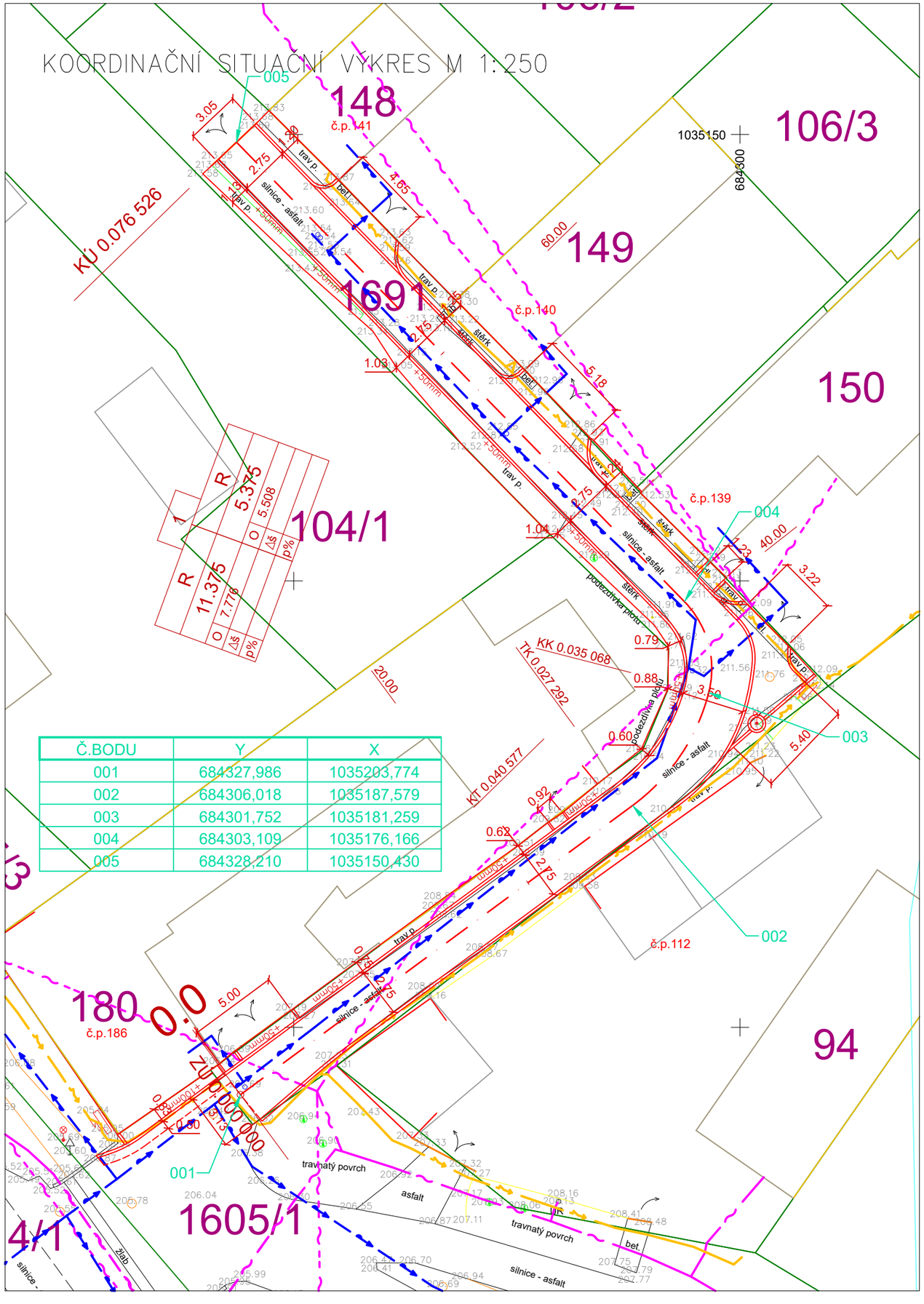

Č.BODU	Y	X
001	684327,986	1035203,774
002	684306,018	1035187,579
003	684301,752	1035181,259
004	684303,109	1035176,166
005	684328,210	1035150,430

LEGENDA INŽENÝRSKÝCH SÍTÍ
STÁVAJÍCÍ

- STÁVAJÍCÍ SÍTĚ VE VLASTNICTVÍ SPOLEČNOSTI ČESKÁ TELEKOMUNIKAČNÍ INFRASTRUKTURA, A.S.
- STÁVAJÍCÍ VODOVODNÍ ŘADY A PŘÍPOJKY VE SPRÁVĚ SPOLEČNOSTI VAK NYMBURK, A.S.
- STÁVAJÍCÍ SÍTĚ VE VLASTNICTVÍ SPOLEČNOSTI ČEZ DISTRIBUCE, A.S. A TELCO PRO SERVICES, A.S

Legenda zaměření:

- budova
- kovový plot
- dřevěný plot
- zděný plot
- rozhraní ploch, silnice
- vodorovné dopravní značení
- UR
- dřevěný sloup
- vstup/vjezd na pozemek/do budovy
- terénní hrana, pata, šrafa
- strom
- elektrická PRIS
- lampa veřejného osvětlení
- vodovodní šoupě
- odpadkový koš
- kanalizační šachta
- keř
- dopravní značka

všechny stavbou dotčené uliční vstupy (poklopy, uliční mříže, šoupátkové, hydrantové a ventilové poklopy) budou výškově usazeny v souladu s nově navrženou niveletou komunikace

Před započetím zemních a bouracích prací je nutné zajistit (vybraná zhotovitelská firma) vytyčení veškerých stávajících inženýrských sítí a rozvodů dotčených orgánů. Veškeré zemní a bourací práce, které budou prováděny v blízkosti podzemních inženýrských sítí (ochranném pásmu), rozvodů a kořenových systémů musí být prováděny po předchozím přesném vytyčení tras sítí jejich správci a ověřeny ručně kopanými sondami s velkou opatrností. Při realizaci musí být dodrženy požadované odstupy a krytí jednotlivých inženýrských sítí od realizované stavby v souladu s ČSN 73 6005.

Materiály užívané ve styku se slabozrakými a nevidomými osobami musí odpovídat a splňovat nařízení vlády 163/2002 Sb. a TN TZÚS 12.03.04. – 06, kterými se stanovují technické požadavky na vybrané stavební výrobky

PROJEKCE DOPRAVNÍCH STAVEB
ING. ONDŘEJ PAVELKA
Oškobrh 7
289 06 Opolany
Tel.: +420 739 719 776
e-mail: projekce@atlas.cz
IČO: 036 09 103, DIČ: CZ8509010906

Akce:	STAVEBNÍ ÚPRAVY MÍSTNÍ KOMUNIKACE NA P.Č. 1605/1, 1691 V OBCI ČINĚVES

Investor:	Obec Činěves, Činěves 250, 289 01 Dymokury		Datum: 12/2023
Místo stavby:	p.č. 1605/1, 1691 k.ú. Činěves [623920]		Zakázkové číslo: 26/23/OP
Gen. projektant:	ING. ONDŘEJ PAVELKA, OŠKOBRH 7, 289 06 OPOLANY		
Zodpov. projektant:	Ing. Ondřej Pavelka		Měřítko: 1:250
Kontroloval:	Ing. Ondřej Pavelka		Formát: 2xA4
Vypracoval:	Ing. Ondřej Pavelka		Souř.sys.: S-JTSK
Stupeň PD:	DOKUMENTACE PRO SPOLEČNÉ ÚZEMNÍ A STAVEBNÍ ŘÍZENÍ		Výšk.sys.: Bpv

Část:	C. Situační výkresy	
Díl:	---	
Objekt:	---	
Výkres:	KOORDINAČNÍ SITUAČNÍ VÝKRES	Číslo výkresu: C.3

PROJEKCE DOPRAVNÍCH STAVEB

PROJEKCE DOPRAVNÍCH STAVEB
ING. ONDŘEJ PAVELKA
Oškobrh 7
289 06 Opolany
Tel.: +420 739 719 776
e-mail: projekce@atlas.cz

IČO: 036 09 103, DIČ: CZ8509010906

Akce:	STAVEBNÍ ÚPRAVY MÍSTNÍ KOMUNIKACE NA P.Č. 1605/1, 1691 V OBCI ČINĚVES	
Investor:	Obec Činěves, Činěves 250, 289 01 Dymokury	Datum: 12/2023
Místo stavby:	p.č. 1605/1, 1691 k.ú. Činěves [623920]	Zakázkové číslo: 26/23/OP
Gen. projektant:	ING. ONDŘEJ PAVELKA, OŠKOBRH 7, 289 06 OPOLANY	
Zodpov. projektant:	Ing. Ondřej Pavelka	Měřítko: ---
Kontroloval:	Ing. Ondřej Pavelka	Formát: 8xA4
Vypracoval:	Ing. Ondřej Pavelka	Souř.sys.: S-JTSK
Stupeň PD:	DOKUMENTACE PRO SPOLEČNÉ ÚZEMNÍ A STAVEBNÍ ŘÍZENÍ	Výšk.sys.: Bpv

Část:	D. Dokumentace technických a technologických řešení	
Díl:	D.1 Objekty pozemních komunikací včetně propustků	
Objekt:	Zpevněné plochy	
Výkres:	TECHNICKÁ ZPRÁVA	Číslo výkresu: D.1.1

OBSAH:

A) IDENTIFIKAČNÍ ÚDAJE OBJEKTU 1

B) STRUČNÝ TECHNICKÝ POPIS SE ZDŮVODNĚNÍM NAVRŽENÉHO ŘEŠENÍ 2

C) VYHODNOCENÍ PRŮZKUMŮ A PODKLADŮ VČETNĚ JEJICH UŽITÍ V DOKUMENTACI 2

D) VZTAHY POZEMNÍ KOMUNIKACE K OSTATNÍM OBJEKTŮM STAVBY 2

E) NÁVRH ZPEVNĚNÝCH PLOCH, VČETNĚ PŘÍPADNÝCH VÝPOČTŮ 2

E.1. NÁVRH KONSTRUKČNÍCH VRSTEV KOMUNIKACÍ: 3

E.1.1. Konstrukce komunikace: 3

E.1.2. Konstrukce sjezdů: 3

F) REŽIM POVRCHOVÝCH A PODZEMNÍCH VOD, ZÁSADY ODVODNĚNÍ, OCHRANA POZEMNÍ KOMUNIKACE 4

G) NÁVRH DOPRAVNÍCH ZNAČEK, DOPRAVNÍCH ZAŘÍZENÍ, SVĚTELNÝCH SIGNÁLŮ, ZAŘÍZENÍ PRO PROVOZNÍ INFORMACE A DOPRAVNÍ TELEMATIKU 4

H) ZVLÁŠTNÍ PODMÍNKY A POŽADAVKY NA POSTUP VÝSTAVBY, PŘÍPADNĚ ÚDRŽBU 5

I) VAZBA NA PŘÍPADNÉ TECHNOLOGICKÉ VYBAVENÍ 6

J) PŘEHLED PROVEDENÝCH VÝPOČTŮ A KONSTATOVÁNÍ O STATICKÉM OVĚŘENÍ ROZHODUJÍCÍCH DIMENZÍ PRŮŘEZU 6

K) ŘEŠENÍ PŘÍSTUPU A UŽÍVÁNÍ VEŘEJNĚ PŘÍSTUPNÝCH KOMUNIKACÍ A PLOCH SOUVISEJÍCÍCH SE STAVENIŠTĚM OSOBAMI S OMEZENOU SCHOPNOSTÍ POHYBU A ORIENTACE 6

A) IDENTIFIKAČNÍ ÚDAJE OBJEKTU

Název stavby:	Stavební úpravy místní komunikace na p.č. 1605/1, 1691 v obci Činěves
Stavebník (objednatel):	Obec Činěves Činěves č.p. 250 289 01 Dymokury Tel: +420 325 635 113 e-mail: ou@cineves.cz
Vypracoval:	Ing. Ondřej Pavelka Oškobrh 7 289 06 Opolany tel.: +420 739 719 776 e-mail: projekce@atlas.cz
Odpovědný projektant:	Ing. Ondřej Pavelka Oškobrh 7 289 06 Opolany v seznamu ČKAIT veden pod číslem 0013394
Katastrální území:	Činěves [623920]
Kraj:	středočeský
Místo stavby:	katastrální území Činěves na pozemcích parc. č. 1605/1, 1691 v k.ú. Činěves
Stupeň PD:	dokumentace ke společnému územnímu a stavebnímu řízení (DUR+DSP)
Způsob provádění stavby:	dodavatelsky – bude vypsáno výběrové řízení
Datum a místo vypracování:	prosinec 2023, Oškobrh 7, 289 06 Opolany

B) STRUČNÝ TECHNICKÝ POPIS SE ZDŮVODNĚNÍM NAVRŽENÉHO ŘEŠENÍ

Projektová dokumentace se zabývá stavebními úpravami místní komunikace na pozemcích par. č. 1605/1, 1691 v obci Činěves. Stávající kryt vozovky je zhotoven z asfaltobetonového krytu (penetrace), který vykazuje značné opotřebení. Povrch komunikace je dále narušen zásahem po vybudování jednotlivých inženýrských sítí, který má za následek nehomogenní kryt. S ohledem na klimatické a povětrnostní vlivy byly poškozeny z části i podkladní vrstvy komunikace a pláň vozovky. Z výše uvedených objektivních důvodů byla zpracována tato projektová dokumentace, která se snaží tyto nedostatky odstranit.

C) VYHODNOCENÍ PRŮZKUMŮ A PODKLADŮ VČETNĚ JEJICH UŽITÍ V DOKUMENTACI

Pro vypracování projektové dokumentace bylo zpracováno polohopisné zaměření v systému S-JTSK a výškopisné zaměření v systému Bpv zpracované firmou GEOLYS CZ s.r.o.

Inženýrsko-geologický nebo jiný specifický průzkum nebyl v této fázi přípravy stavby proveden (stavebník průzkum neposkytl), neboť geotechnické poměry v zájmovém území jsou dle stavebníka díky lokalizaci známé a považují se za stabilizované a za dostatečné.

D) VZTAHY POZEMNÍ KOMUNIKACE K OSTATNÍM OBJEKTŮM STAVBY

Stavební úpravy místní komunikace zlepší dopravní situaci v lokalitě. Dále je nutné zvážit stav veškerých inženýrských sítí v zamezení pozdějšího zásahu do nově vybudovaných zpevněných ploch.

Součástí zpevněných ploch není veřejné osvětlení. Veřejné osvětlení a osvětlení komunikace bude zachováno stávající

E) NÁVRH ZPEVNĚNÝCH PLOCH, VČETNĚ PŘÍPADNÝCH VÝPOČTŮ

Celková délka stavebních úprav činí 76,526 m. Místní komunikace je navržena s ohledem na prostor místní komunikace, prostor místní komunikace (v některých místech 3,50 m) a stávající stav jako jednopruhová obousměrná místní komunikace š. jízdního pruhu 2,75 m (vč. Obrubníků, které mají max. převýšení + 50 mm nad vozovkou 3,05 m). Jedná se o stávající slepou komunikaci s předností zprava – bude zachováno.

Součástí rekonstrukce místní komunikace oprava stávajících sjezdů k nemovitostem – kompletní výměna krytu a podkladních vrstev. Sjezdy budou provedeny z betonové dlažby v barvě šedé.

Příčný sklon je projektován jako jednostranný se základním sklonem max. 2,5 % - bližší rozmístění je patrné z jednotlivých příloh projektové dokumentace.

Rozmístění podélných sklonů uvádí samostatný výkres D.1.3 Podélné profily D.1.4 Vzorové příčné řezy a výkres D.1.5 Charakteristické příčné řezy. Sjezdy k nemovitostem mají proměnný sklon s ohledem pro napojení na místní komunikaci.

Veškeré zemní a bourací práce, které budou prováděny v blízkosti kořenových systémů a v ochranném pásmu jednotlivých inž. Sítí musí být prováděny s velkou opatrností nejlépe ručně.

E.1. Návrh konstrukčních vrstev komunikací:

Konstrukce zpevněných ploch je provedena dle TP 170 Navrhování vozovek pozemních komunikací.

E.1.1. Konstrukce komunikace:

- návrhová rychlost: 30 km/h
- návrhové období: 25 let
- návrhová úroveň porušení: D1
- třída dopravního zatížení: IV
- typ podloží vozovky: PIII

Dopravního zatížení vybrané návrhové úrovně:

TNV_1 (TNV/24h)	TNV_k (TNV/24h)	TNV_{cd} (mil. TNV)	N_{cd} (mil. 10 t náprav)
440	**500**	**2,3**	**0,8**

Konstrukce vozovky dle TP 170 – katalogový list – D1-N-6

①	Asfaltový beton	ACO 11+	40 mm	ČSN EN 13 108-1
②	Spojovací postřik	PS-A	0,3 kg/m^2	ČSN 73 6129
③	Asfaltový beton	ACP 16+	70 mm	ČSN EN 13 108-1
④	Infiltrační postřik	PI-E	0,7 kg/m^2	ČSN 73 6129
⑤	Vrstva se sm. st. cementem	SC $_{C8/10}$	130 mm	ČSN 73 6126-1
⑥	Štěrkodrť	$ŠD_A$	200 mm	ČSN 73 6126-1
	Celkem		**440 mm**	

Dle TP 170 se při pomalé (nižší než 50 km/h) a zastavující dopravě dopravní zatížení zdvojnásobuje. Účinek této dopravy má zvýšený vliv na porušování vozovek. Komunikace budou lemovány betonovými obrubníky 1000/250/150 mm nebo 1000/150/150 mm, které budou uložené v betonovém loži $C_{20/25}$ XF1 s boční opěrou. Výškový rozdíl obrubníků nad vozovkou je patrný z výkresu D.1.4 Vzorové příčné řezy.

E.1.2. Konstrukce sjezdů:

- návrhová rychlost: ---
- období: 25 let
- návrhová úroveň porušení: D1
- třída dopravního zatížení: VI
- typ podloží vozovky: PIII

Dopravního zatížení vybrané návrhové úrovně:

TNV_1 (TNV/24h)	TNV_k (TNV/24h)	TNV_{cd} (tis. TNV)	N_{cd} (tis. 10 t náprav)
15	**15**	**70**	**25**

Konstrukce vozovky dle TP 170 – katalogový list – D1-D-3

①	Betonová dlažba – šedá	200/100	80 mm	ČSN 73 6131
②	Ložná vrstva	$DK_{4/8}$	40 mm	ČSN 73 6126-1
③	Mechanicky zp. kamenivo	$MZK_{0/32}$	150 mm	ČSN 73 6126-1
④	Štěrkodrť	$ŠD_A$	200 mm	ČSN 73 6126-1
	Celkem		**470 mm**	

Sjezdy budou odděleny od komunikace obrubníky 1000/250/150 mm, které budou uloženy v betonovém loži $C_{20/25}$ XF1 převýšení nad vozovkou je patrné z jednotlivých příloh PD.

F) REŽIM POVRCHOVÝCH A PODZEMNÍCH VOD, ZÁSADY ODVODNĚNÍ, OCHRANA POZEMNÍ KOMUNIKACE

Během výstavby se nepředpokládá zastižení hladiny spodní vody. Likvidace dešťových vod bude provedena pomocí podélných a příčný sklonů do stávajícího roštového žlabu – jedná se o zachování likvidace dešťových vod (zůstává stávající stav).

G) NÁVRH DOPRAVNÍCH ZNAČEK, DOPRAVNÍCH ZAŘÍZENÍ, SVĚTELNÝCH SIGNÁLŮ, ZAŘÍZENÍ PRO PROVOZNÍ INFORMACE A DOPRAVNÍ TELEMATIKU

Stávající dopravní značení bude kompletně zachováno. V případech, kdy bude nutné přeložení, bude se postupovat dle technických podmínek Ministerstva dopravy TP 65 Zásady pro dopravní značení na pozemních komunikacích.

Na pozemních komunikacích se smějí užívat jen značky uvedené ve vyhlášce č. 294/2015 Sb., ve znění pozdějších předpisů. Tvary symbolů značek se nesmějí měnit. To neplatí pro značky se symboly, které mohou být obráceny a se symboly, číslicemi apod., které se uvádějí jen jako vzory.

Nejmenší vodorovná vzdálenost bližšího okraje svislé značky, dopravního zařízení včetně jejich nosné konstrukce od vnějšího okraje zpevněné části krajnice, případně od vozovky (u pozemní komunikace bez zpevněné části krajnice), je 0,50 m; největší vzdálenost je 2,00 m. Ve výjimečných případech je možno v obci (na pozemní komunikaci bez krajnice) nejmenší vzdálenost snížit na 0,30 m.

Spodní okraj nejníže umístěné standardní stálé značky (včetně dodatkové tabulky) je nejméně 1,20 m nad úrovní vozovky.

Spodní okraj velkoplošné značky je nejméně 1,50 m nad úrovní vozovky.

V místě, kde je v odůvodněném případě nutno značku umístit do průchozího prostoru pro pěší, je spodní okraj nejníže umístěné značky (včetně dodatkové tabulky) ve výšce nejméně 2,20 m.

V místě, kde je v odůvodněném případě nutno umístit značku do průjezdního prostoru pro cyklisty, je spodní okraj nejníže umístěné značky (včetně dodatkové tabulky) ve výšce 2,50 m nad úrovní stezky pro cyklisty nebo stezky pro cyklisty a chodce.

Spodní okraj nejníže umístěné značky může být nejvýše 2,70 m nad úrovní vozovky, stezky nebo terénu.

Přechodné dopravní značení

Stavba předpokládá celkovou uzavírku slepé komunikace, další navazující komunikace budou vhodně doplněny přechodným dopravním značením, stavba bude prováděna za omezení rychlosti na komunikaci na dobu výstavby a umístění výstražných dopravních značek.

Přechodné dopravní značení bude respektovat TP 66 Zásady pro označování pracovních míst na pozemních komunikacích. Jako vhodné se jeví řešení dle schématu B/3 v případě většího záboru jízdního pruhu pak schéma B/6.

Přechodné dopravní opatření bude umístěno vždy v místech právě prováděných úseků stavby. Návrh dopravního značení bude odsouhlasen Policí ČR.

H) ZVLÁŠTNÍ PODMÍNKY A POŽADAVKY NA POSTUP VÝSTAVBY, PŘÍPADNĚ ÚDRŽBU

Před započetím zemních a bouracích prací je nutné zajistit (vybraná zhotovitelská firma) vytyčení veškerých stávajících inženýrských sítí a rozvodů dotčených orgánů.

Veškeré zemní a bourací práce, které budou prováděny v blízkosti podzemních inženýrských sítí, rozvodů a kořenových systémů musí být prováděny po předchozím přesném vytyčení tras sítí jejich správci s velkou opatrností nejlépe ručně. V projektové dokumentaci jsou sítě zakresleny orientačně.

Při realizaci budou dodrženy požadované odstupy jednotlivých inženýrských sítí od realizované stavby, specifikace dle ČSN 73 6005.

Zhutnění pláně vozovky, zpevněných a ostatních ploch je nutné provádět za optimálních klimatických podmínek. Při zhutnění pláně je nutné dodržet minimální hodnoty modulu přetvárnosti $E_{def,2}$. Modul přetvárnosti je nutné ověřit statickou zatěžovací zkouškou dle ČSN 72 1006 popř. projektant doporučuje provést zkoušku CBR (stavebník byl informován). Zemní pláň musí být provedena v předepsaných příčných a podélných sklonech, musí mít funkční odvodnění a musí mít hladký, rovný a homogenní povrch, který vyhovuje požadavkům rovnosti.

V případě, že po demolici stávajících konstrukčních vrstev budou v aktivní zóně zastiženy nevhodné materiály (zemina, atd…), které nesplňují požadavky ČSN 73 6133, musí se provést jejich úprava nebo odstranění a nahrazení jiným vhodným materiálem.

V místech nově budovaných rýh pro inženýrské sítě, vybouraných nebo zrušených uličních vpustech, šachet, hrnků a dalších je třeba věnovat maximální pozornost zásypu výše uvedených položek, aby bylo provedeno zhutnění na požadované hodnoty.

Navržené konstrukční souvrství bude provedeno v souladu s příslušnými ČSN, TP a jinými závaznými předpisy.

I) VAZBA NA PŘÍPADNÉ TECHNOLOGICKÉ VYBAVENÍ

Projektant nenavrhuje technologická zařízení během stavby, ani po jejím dokončení. Taková zařízení nejsou v této úrovni náročnosti stavby nutné a investor ani správce komunikace je nevyžaduje.

J) PŘEHLED PROVEDENÝCH VÝPOČTŮ A KONSTATOVÁNÍ O STATICKÉM OVĚŘENÍ ROZHODUJÍCÍCH DIMENZÍ PRŮŘEZU

Konstrukce pozemních komunikací a zpevněných ploch vychází ze vzorových skladeb definovaných technickými předpisy schválenými Ministerstvem dopravy, nejsou tak provedeny žádné dodatečné statické posudky. Nejsou současně navrženy žádné náročné konstrukce, které by takové posouzení vyžadovaly. Projektant při návrhu konstrukcí uvažuje s modulem přetvárnosti podloží $E_{def,2}$ stanovený na povrchu podkladní vrstvy min. hodnoty 30 a 45 MPa. V případě, že bude zjištěna jiná hodnota je tuto skutečnost nutné konzultovat s projektantem.

K) ŘEŠENÍ PŘÍSTUPU A UŽÍVÁNÍ VEŘEJNĚ PŘÍSTUPNÝCH KOMUNIKACÍ A PLOCH SOUVISEJÍCÍCH SE STAVENIŠTĚM OSOBAMI S OMEZENOU SCHOPNOSTÍ POHYBU A ORIENTACE

Zejména je nutné respektovat vyhlášku 398/2009 Sb., o obecných a technických požadavcích zabezpečujících užívání staveb osobami s omezenou schopností pohybu a orientace.

Materiály užívané ve styku se slabozrakými a nevidomými osobami musí odpovídat nařízení vlády 163/2002 Sb., kterým se stanovují technické požadavky na vybrané stavební výrobky a TN TZÚS 12. 03. 04. – 06.

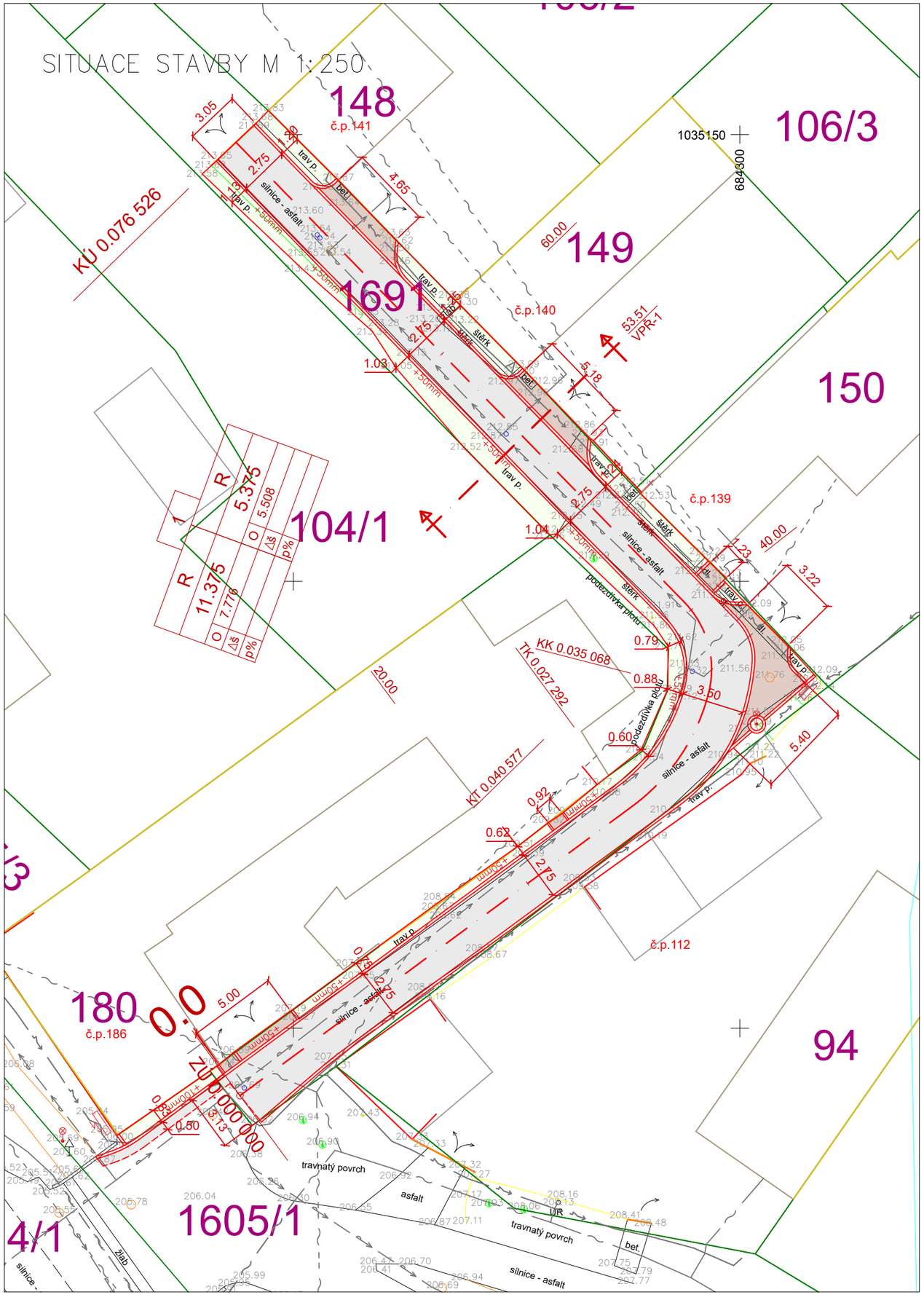

Legenda zaměření:

- budova
- kovový plot
- dřevěný plot
- zděný plot
- rozhraní ploch, silnice
- vodorovné dopravní značení
- UR
- dřevěný sloup
- vstup/vjezd na pozemek/do budovy
- terénní hrana, pata, šrafa
- strom
- elektrická PRIS
- lampa veřejného osvětlení
- vodovodní šoupě
- odpadkový koš
- kanalizační šachta
- keř
- dopravní značka

LEGENDA ZPEVNĚNÝCH PLOCH

- SJEZDY K NEMOVITOSTEM – betonová dlažba 200/100/80 mm – barva šedá
- MOTOROVÁ KOMUNIKACE – asfaltobetonový kryt asfaltobeton ACO 11+
- TERÉNNÍ ÚPRAVY – doplnění ornice tl. 150 mm vč. osetí travním semenem

všechny stavbou dotčené uliční vstupy (poklopy, uliční mříže, šoupátkové, hydrantové a ventilové poklopy) budou výškově usazeny v souladu s nově navrženou niveletou komunikace

Před započetím zemních a bouracích prací je nutné zajistit (vybraná zhotovitelská firma) vytyčení veškerých stávajících inženýrských sítí a rozvodů dotčených orgánů. Veškeré zemní a bourací práce, které budou prováděny v blízkosti podzemních inženýrských sítí (ochranném pásmu), rozvodů a kořenových systémů musí být prováděny po předchozím přesném vytyčení tras sítí jejich správci a ověřeny ručně kopanými sondami s velkou opatrností. Při realizaci musí být dodrženy požadované odstupy a krytí jednotlivých inženýrských sítí od realizované stavby v souladu s ČSN 73 6005.

Materiály užívané ve styku se slabozrakými a nevidomými osobami musí odpovídat a splňovat nařízení vlády 163/2002 Sb. a TN TZÚS 12.03.04. – 06, kterými se stanovují technické požadavky na vybrané stavební výrobky

PROJEKCE DOPRAVNÍCH STAVEB
ING. ONDŘEJ PAVELKA
Oškobrh 7
289 06 Opolany
Tel.: +420 739 719 776
e-mail: projekce@atlas.cz
IČO: 036 09 103, DIČ: CZ8509010906

Akce:	STAVEBNÍ ÚPRAVY MÍSTNÍ KOMUNIKACE NA P.Č. 1605/1, 1691 V OBCI ČINĚVES

Investor:	Obec Činěves, Činěves 250, 289 01 Dymokury		Datum: 12/2023
Místo stavby:	p.č. 1605/1, 1691 k.ú. Činěves [623920]		Zakázkové číslo: 26/23/OP
Gen. projektant:	ING. ONDŘEJ PAVELKA, OŠKOBRH 7, 289 06 OPOLANY		
Zodpov. projektant:	Ing. Ondřej Pavelka		Měřítko: 1:250
Kontroloval:	Ing. Ondřej Pavelka		Formát: 2xA4
Vypracoval:	Ing. Ondřej Pavelka		Souř.sys.: S-JTSK
Stupeň PD:	DOKUMENTACE PRO SPOLEČNÉ ÚZEMNÍ A STAVEBNÍ ŘÍZENÍ		Výšk.sys.: Bpv

Část:	D. Dokumentace technických a technologických řešení
Díl:	D.1 Objekty pozemních komunikací včetně propustků
Objekt:	Zpevněné plovchy
Výkres:	SITUACE STAVBY
Číslo výkresu:	D.1.2

PODÉLNÝ PROFIL 1 : 500/50

DRUH POVRCHU ÚZEMÍ	ASFALTOBETON
KATASTRÁLNÍ ÚZEMÍ	ČINĚVES [623920]
KRAJ	STŘEDOČESKÝ, OKR. NYMBURK

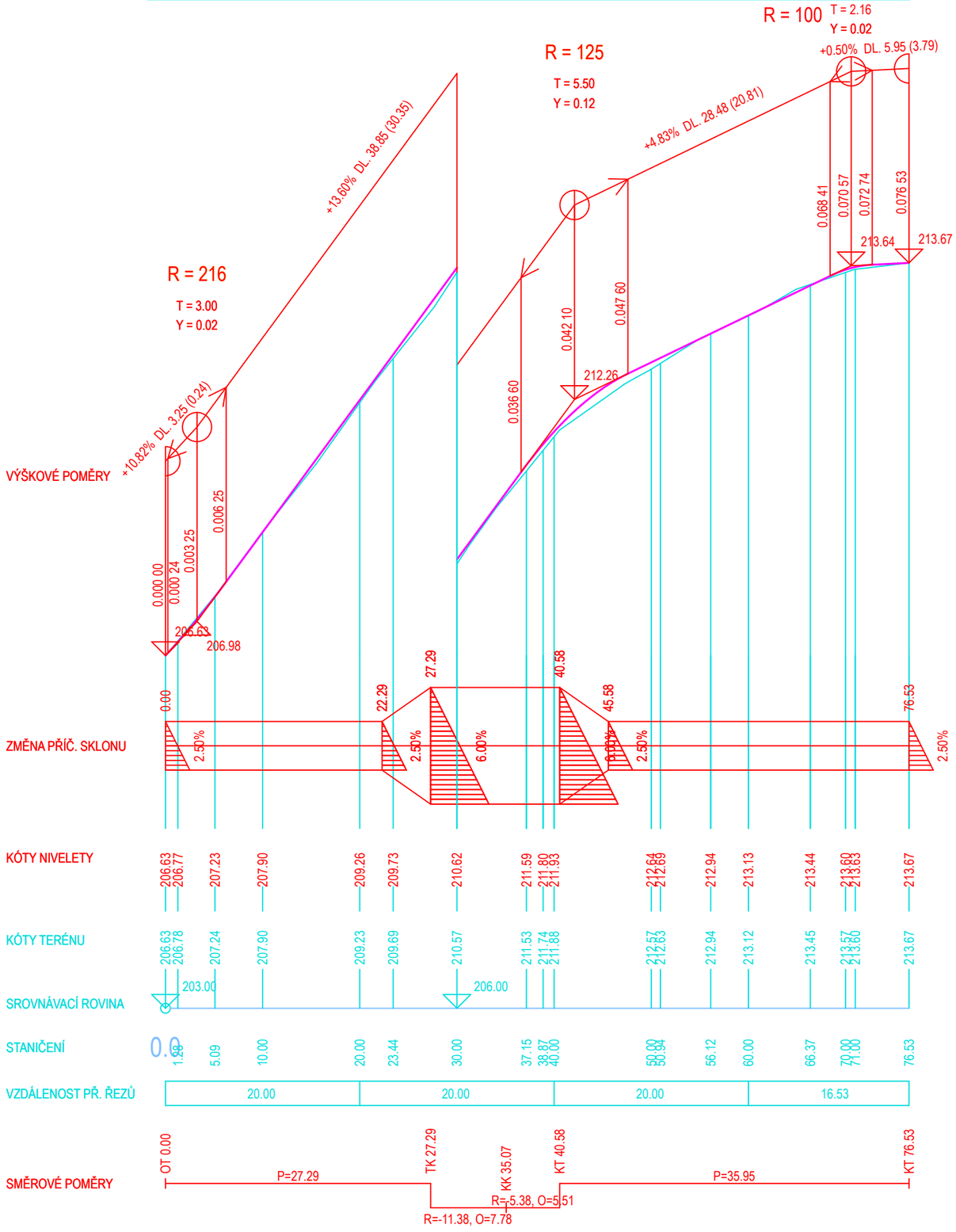

všechny stavbou dotčené uliční vstupy (poklopy, uliční mříže, šoupátkové, hydrantové a ventilové poklopy) budou výškově usazeny v souladu s nově navrženou niveletou komunikace
Před započetím zemních a bouracích prací je nutné zajistit (vybraná zhotovitelská firma) vytyčení veškerých stávajících inženýrských sítí a rozvodů dotčených orgánů. Veškeré zemní a bourací práce, které budou prováděny v blízkosti podzemních inženýrských sítí (ochranném pásmu), rozvodů a kořenových systémů musí být prováděny po předchozím přesném vytyčení tras sítí jejich správci a ověřeny ručně kopanými sondami s velkou opatrností. Při realizaci musí být dodrženy požadované odstupy a krytí jednotlivých inženýrských sítí od realizované stavby v souladu s ČSN 73 6005.
Materiály užívané ve styku se slabozrakými a nevidomými osobami musí odpovídat a splňovat nařízení vlády 163/2002 Sb. a TN TZÚS 12.03.04. – 06, kterými se stanovují technické požadavky na vybrané stavební výrobky

PROJEKCE DOPRAVNÍCH STAVEB

PROJEKCE DOPRAVNÍCH STAVEB
ING. ONDŘEJ PAVELKA
Oškobrh 7
289 06 Opolany
Tel.: +420 739 719 776
e-mail: projekce@atlas.cz

IČO: 036 09 103, DIČ: CZ8509010906

Akce:	STAVEBNÍ ÚPRAVY MÍSTNÍ KOMUNIKACE NA P.Č. 1605/1, 1691 V OBCI ČINĚVES

Investor:	Obec Činěves, Činěves 250, 289 01 Dymokury		Datum: 12/2023
Místo stavby:	p.č. 1605/1, 1691 k.ú. Činěves [623920]		Zakázkové číslo: 26/23/OP
Gen. projektant:	ING. ONDŘEJ PAVELKA, OŠKOBRH 7, 289 06 OPOLANY		
Zodpov. projektant:	Ing. Ondřej Pavelka		Měřítko: 1:500/50
Kontroloval:	Ing. Ondřej Pavelka		Formát: 2xA4
Vypracoval:	Ing. Ondřej Pavelka		Souř.sys.: S-JTSK
Stupeň PD:	DOKUMENTACE PRO SPOLEČNÉ ÚZEMNÍ A STAVEBNÍ ŘÍZENÍ		Výšk.sys.: Bpv

Část:	D. Dokumentace technických a technologických řešení	
Díl:	D.1 Objekty pozemních komunikací včetně propustků	
Objekt:	Zpevněné plochy	
Výkres:	PODÉLNÉ PROFILY	Číslo výkresu: D.1.3

VZOROVÉ PŘÍČNÉ ŘEZY M 1:50

VZOROVÝ PŘÍČNÝ ŘEZ–1
KM 0,053 51

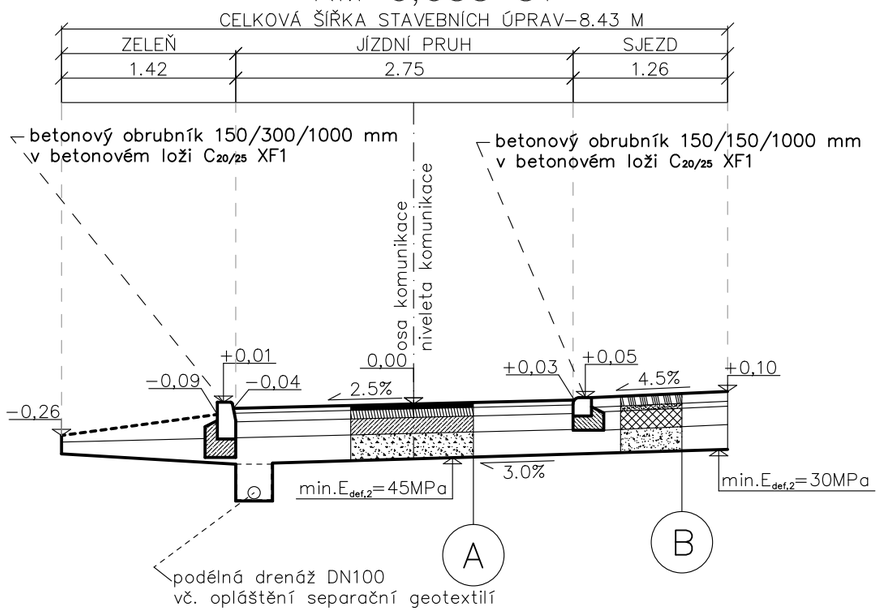

A

KONSTRUKČNÍ VRSTVY KOMUNIKACE
konstrukce dle TP 170, katalogový list D1–N–6 – IV – PIII

ASFALTOVÝ BETON	ACO 11+	40 MM	ČSN EN 13 108–1
SPOJOVACÍ POSTŘIK	PS–A	0,3 KG/M²	ČSN 73 6129
ASFALTOVÝ BETON	ACP 16+	70 MM	ČSN EN 13 108–1
INFILTRAČNÍ POSTŘIK	PI–E	0,7 KG/M²	ČSN 73 6129
VRSTVA ZE SMĚSI STM. CEMENTEM	SC $C_{6/10}$	130 MM	ČSN 73 6124–1
ŠTĚRKODRŤ	$ŠD_A$	200 MM	ČSN 73 6126–1
CELKEM		440 MM	min.$E_{def,2}$=45MPa

80MPa
45MPa

v případě, že po demolici stávajících konstrukčních vrstev budou v aktivní zóně zastiženy nevhodné materiály (zemina, atd.), které nesplňují požadavky ČSN 73 6133, musí se provést jejich úprava nebo odstranění a nahrazení jiným vhodným materiálem

B

KONSTRUKČNÍ VRSTVY KOMUNIKACE
konstrukce dle TP 170, katalogový list D1–D–3 – VI – PIII

BETONOVÁ DLAŽBA–ŠEDÁ	200/100	80 MM	ČSN 73 6131
LOŽNÁ VRSTVA	$DK_{4/8}$	40 MM	ČSN 73 6126–1
MECHANICKY ZPEVNĚNÉ KAMENIVO	MZK	150 MM	ČSN 73 6126–1
ŠTĚRKODRŤ	$ŠD_B$	200 MM	ČSN 73 6126–1
CELKEM		470 MM	min.$E_{def,2}$=30MPa

100 MPa
50 MPa
30 MPa

v případě, že po demolici stávajících konstrukčních vrstev budou v aktivní zóně zastiženy nevhodné materiály (zemina, atd.), které nesplňují požadavky ČSN 73 6133, musí se provést jejich úprava nebo odstranění a nahrazení jiným vhodným materiálem

všechny stavbou dotčené uliční vstupy (poklopy, uliční mříže, šoupátkové, hydrantové a ventilové poklopy) budou výškově usazeny v souladu s nově navrženou niveletou komunikace

Před započetím zemních a bouracích prací je nutné zajistit (vybraná zhotovitelská firma) vytyčení veškerých stávajících inženýrských sítí a rozvodů dotčených orgánů. Veškeré zemní a bourací práce, které budou prováděny v blízkosti podzemních inženýrských sítí (ochranném pásmu), rozvodů a kořenových systémů musí být prováděny po předchozím přesném vytyčení tras sítí jejich správci a ověřeny ručně kopanými sondami s velkou opatrností. Při realizaci musí být dodrženy požadované odstupy a krytí jednotlivých inženýrských sítí od realizované stavby v souladu s ČSN 73 6005.

Materiály užívané ve styku se slabozrakými a nevidomými osobami musí odpovídat a splňovat nařízení vlády 163/2002 Sb. a TN TZÚS 12.03.04. – 06, kterými se stanovují technické požadavky na vybrané stavební výrobky

PROJEKCE DOPRAVNÍCH STAVEB

PROJEKCE DOPRAVNÍCH STAVEB
ING. ONDŘEJ PAVELKA
Oškobrh 7
289 06 Opolany
Tel.: +420 739 719 776
e–mail: projekce@atlas.cz

IČO: 036 09 103, DIČ: CZ8509010906

Akce:	STAVEBNÍ ÚPRAVY MÍSTNÍ KOMUNIKACE NA P.Č. 1605/1, 1691 V OBCI ČINĚVES

Investor:	Obec Činěves, Činěves 250, 289 01 Dymokury		Datum: 12/2023
Místo stavby:	p.č. 1605/1, 1691 k.ú. Činěves [623920]		Zakázkové číslo: 26/23/OP
Gen. projektant:	ING. ONDŘEJ PAVELKA, OŠKOBRH 7, 289 06 OPOLANY		
Zodpov. projektant:	Ing. Ondřej Pavelka		Měřítko: 1:50
Kontroloval:	Ing. Ondřej Pavelka		Formát: 2xA4
Vypracoval:	Ing. Ondřej Pavelka		Souř.sys.: S–JTSK
Stupeň PD:	DOKUMENTACE PRO OHLÁŠENÍ STAVBY		Výšk.sys.: Bpv

Část:	D. Dokumentace technických a technologických řešení	
Díl:	D.1 Objekty pozemních komunikací včetně propustků	
Objekt:	Zpevněné plovchy	
Výkres:	VZOROVÉ PŘÍČNÉ ŘEZY	Číslo výkresu: D.1.4

všechny stavbou dotčené uliční vstupy (poklopy, uliční mříže, šoupátkové, hydrantové a ventilové poklopy) budou výškově usazeny v souladu s nově navrženou niveletou komunikace

Před započetím zemních a bouracích prací je nutné zajistit (vybraná zhotovitelská firma) vytyčení veškerých stávajících inženýrských sítí a rozvodů dotčených orgánů. Veškeré zemní a bourací práce, které budou prováděny v blízkosti podzemních inženýrských sítí (ochranném pásmu), rozvodů a kořenových systémů musí být prováděny po předchozím přesném vytyčení tras sítí jejich správci a ověřeny ručně kopanými sondami s velkou opatrností. Při realizaci musí být dodrženy požadované odstupy a krytí jednotlivých inženýrských sítí od realizované stavby v souladu s ČSN 73 6005.

Materiály užívané ve styku se slabozrakými a nevidomými osobami musí odpovídat a splňovat nařízení vlády 163/2002 Sb. a TN TZÚS 12.03.04. – 06, kterými se stanovují technické požadavky na vybrané stavební výrobky

PROJEKCE DOPRAVNÍCH STAVEB

PROJEKCE DOPRAVNÍCH STAVEB
ING. ONDŘEJ PAVELKA
Oškobrh 7
289 06 Opolany
Tel.: +420 739 719 776
e-mail: projekce@atlas.cz

IČO: 036 09 103, DIČ: CZ8509010906

Akce:	STAVEBNÍ ÚPRAVY MÍSTNÍ KOMUNIKACE NA P.Č. 1605/1, 1691 V OBCI ČINĚVES

Investor:	Obec Činěves, Činěves 250, 289 01 Dymokury		Datum: 12/2023
Místo stavby:	p.č. 1605/1, 1691 k.ú. Činěves [623920]		Zakázkové číslo: 26/23/OP
Gen. projektant:	ING. ONDŘEJ PAVELKA, OŠKOBRH 7, 289 06 OPOLANY		
Zodpov. projektant:	Ing. Ondřej Pavelka		Měřítko: 1:50
Kontroloval:	Ing. Ondřej Pavelka		Formát: 2xA4
Vypracoval:	Ing. Ondřej Pavelka		Souř.sys.: S-JTSK
Stupeň PD:	DOKUMENTACE PRO OHLÁŠENÍ STAVBY		Výšk.sys.: Bpv

Část:	D. Dokumentace technických a technologických řešení	
Díl:	D.1 Objekty pozemních komunikací včetně propustků	
Objekt:	Zpevněné plovchy	
Výkres:	CHARAKTERISTICKÉ PŘÍČNÉ ŘEZY	Číslo výkresu: D.1.5

0.020 000

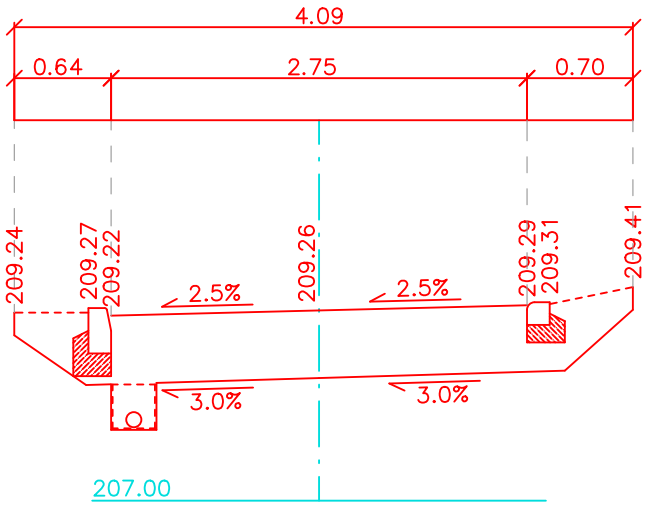

0.040 000

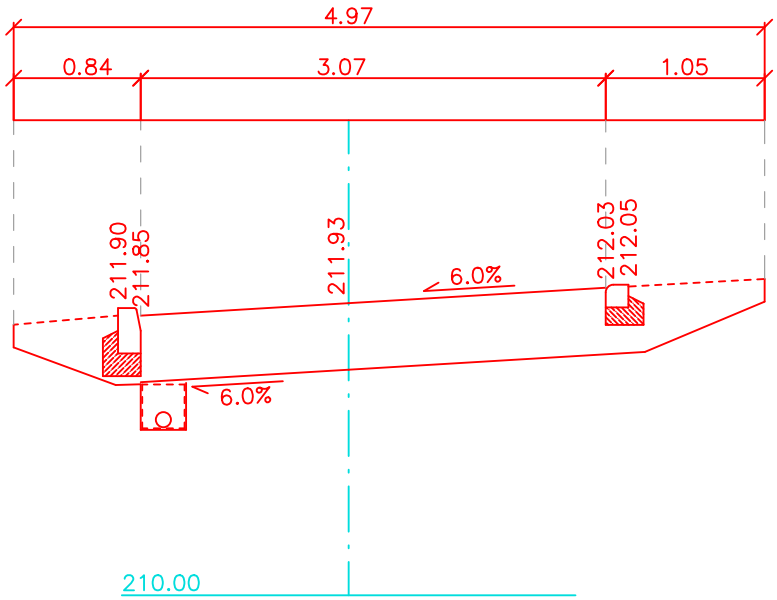

0.060 000

