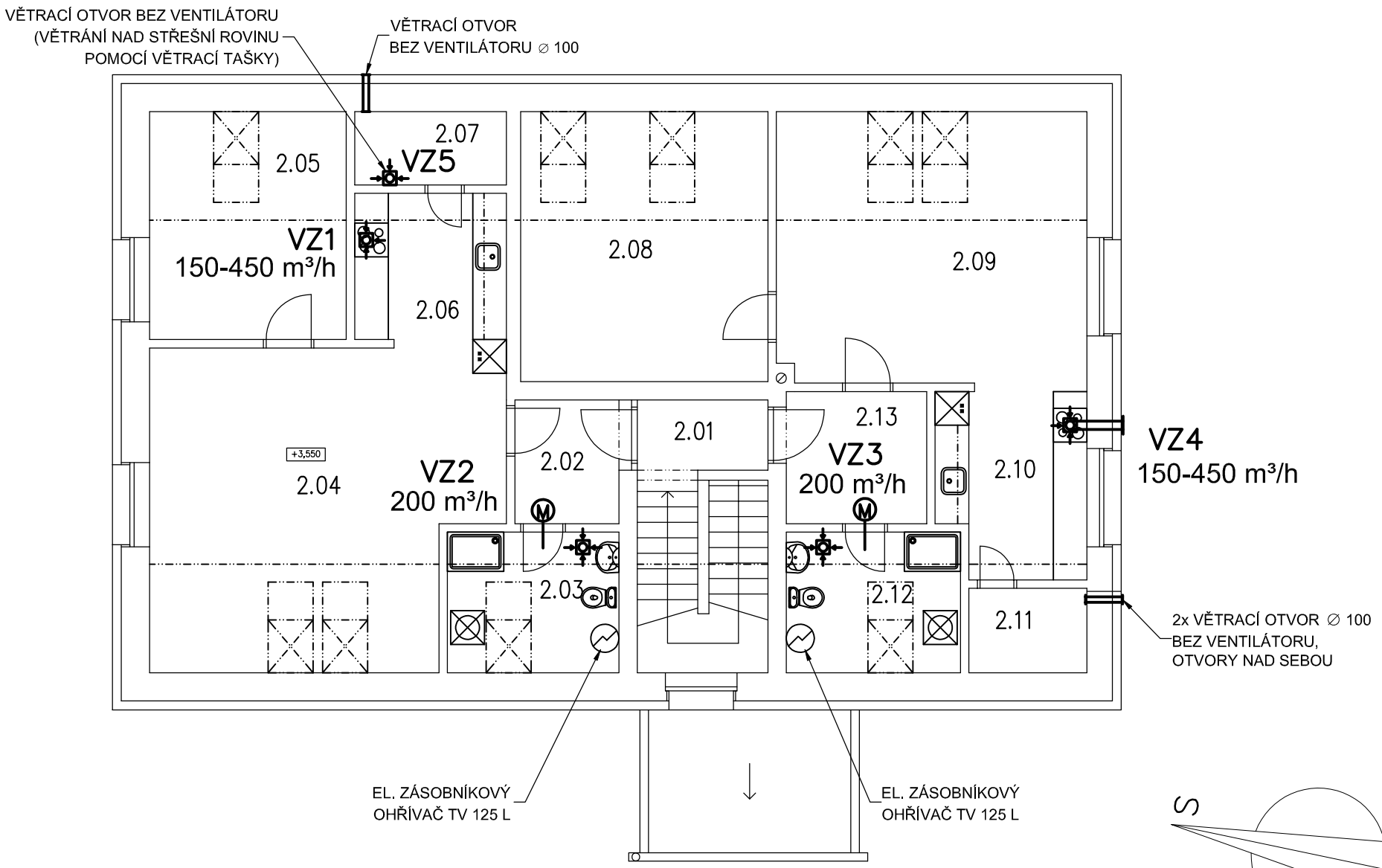

LEGENDA MÍSTNOSTÍ:

Č. M.	NÁZEV MÍSTNOSTI
2.01	CHODBA
2.02	PŘEDSÍŇ
2.03	KOUPELNA
2.04	OBÝVACÍ POKOJ
2.05	LOŽNICE
2.06	KUCHYŇ
2.07	SPÍŽ
2.08	LOŽNICE
2.09	OBÝVACÍ POKOJ
2.10	KUCHYŇ
2.11	SPÍŽ
2.12	KOUPELNA
2.13	PŘEDSÍŇ

POZNÁMKY:

- KONDENZÁT OD VZ1, VZ2, VZ3 ODVEDEN KANALIZAČNÍM POTRUBÍM SE ZÁPACHOVOU UZAVÍRKOU DO KANALIZAČNÍ STOUPAČKY (VIZ VÝKRES KANALIZACE)

Ⓜ - DVEŘE BEZ PRAHU S VĚTRACÍ MEZEROU POD DVEŘMI MIN 1 CM

SCHEMATICKÉ ŘEZY POTRUBÍM VZT

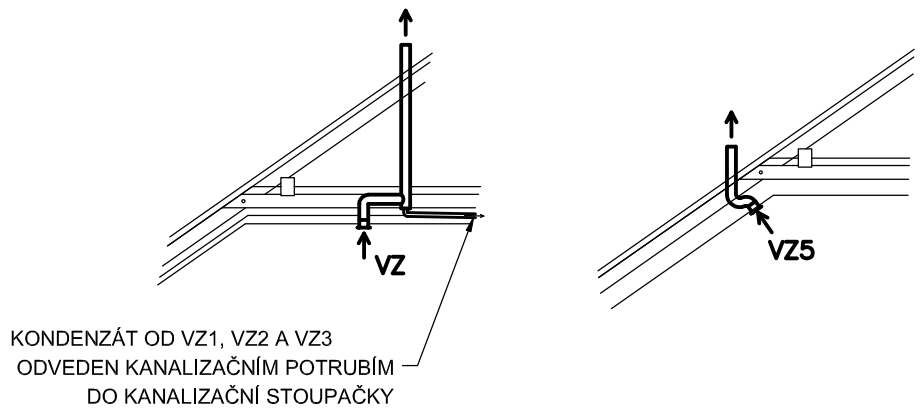

KONTROLOVAL:	Ing. František Rulík	Ing. František Rulík projektování, inženýrská činnost IČ: 714 17 893 Ratenice 236, 289 11 Pečky	Č.P.
VYPRACOVAL:	Ing. arch. Robert Barčík		
INVESTOR:	Obec Činěves Činěves 250, 289 01 Dymokury		
AKCE:	Stavební úpravy a změna užívání objektu č. p. 250 v obci Činěves		
VÝKRES:	VZT - 2. NP	DATUM: 05/2013 Č.V. 1 MĚŘ.: 1:100	