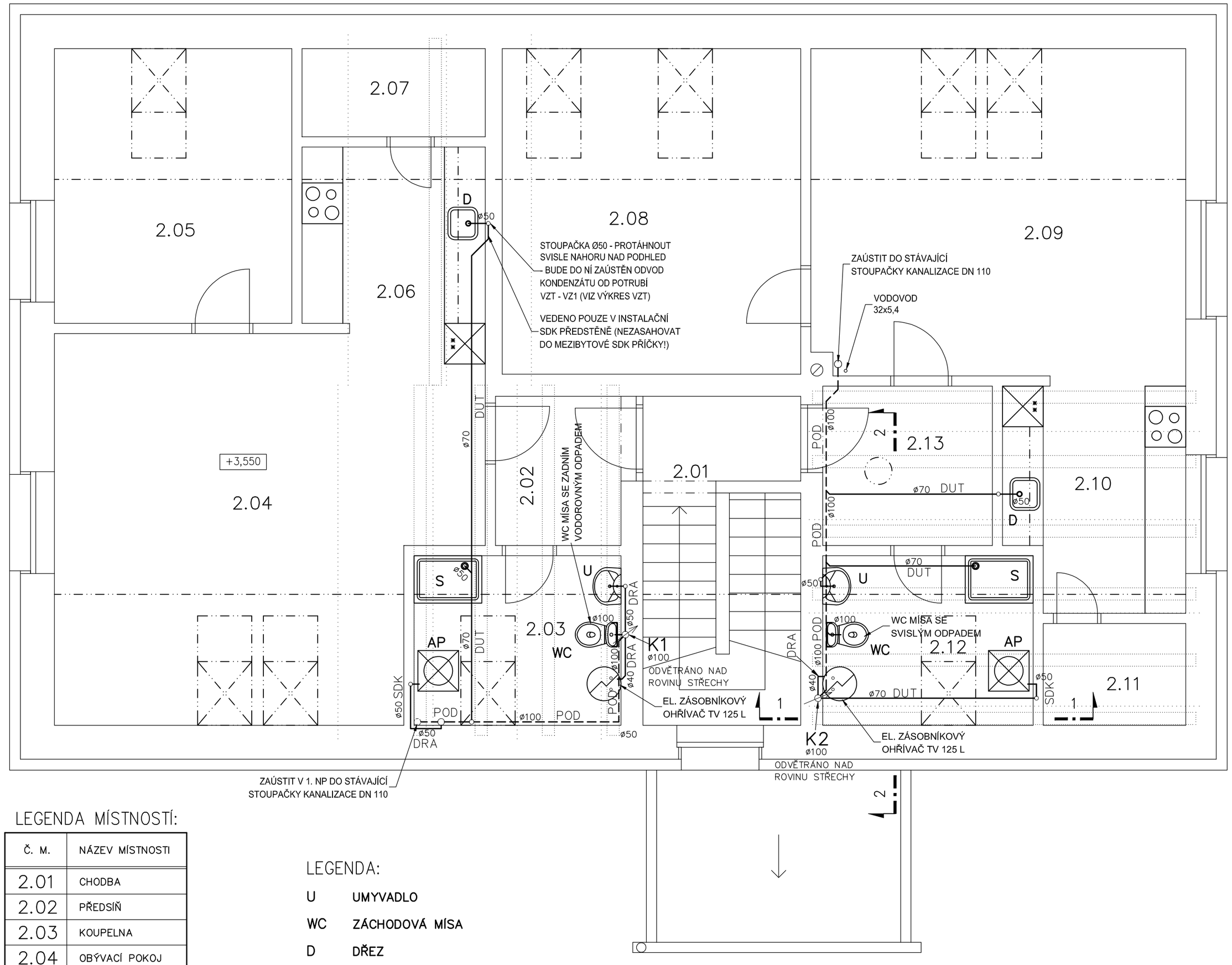

SCHÉMATICKÝ ŘEZ 1-1 (STOUPAČKA K2) - OBDOBNĚ BUDE PROVEDENA I STOUPAČKA K1

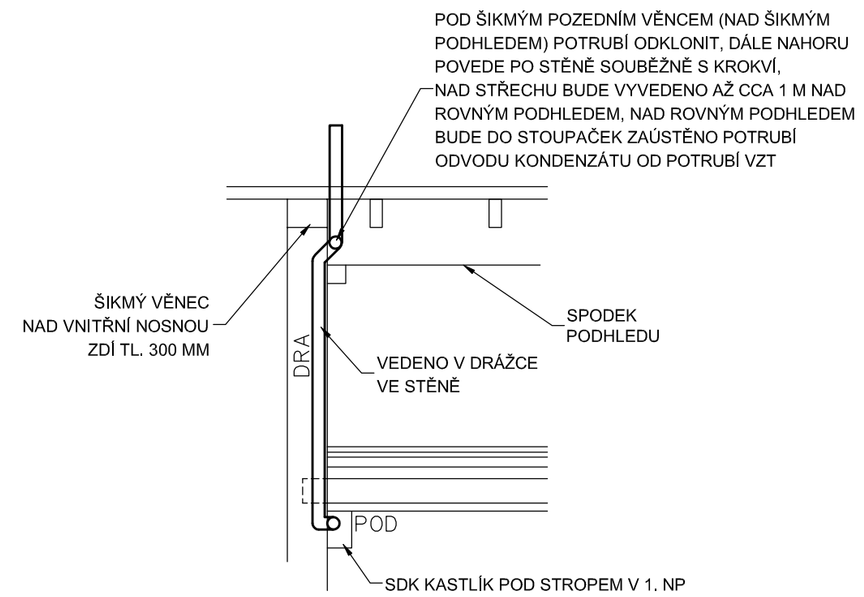

SCHÉMATICKÝ POHLED 2-2 (STOUPAČKA K2) - OBDOBNĚ BUDE PROVEDENA I STOUPAČKA K1

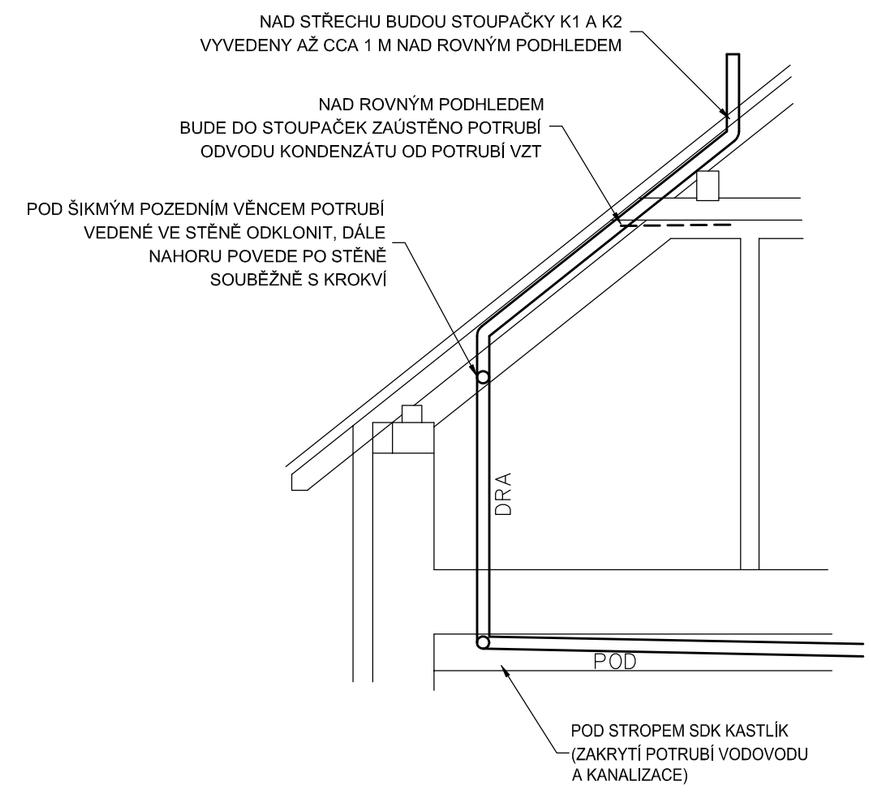

LEGENDA MÍSTNOSTÍ:

Č. M.	NÁZEV MÍSTNOSTI
2.01	CHODBA
2.02	PŘEDSÍŇ
2.03	KOUPELNA
2.04	OBÝVACÍ POKOJ
2.05	LOŽNICE
2.06	KUCHYŇ
2.07	SPÍŽ
2.08	LOŽNICE
2.09	OBÝVACÍ POKOJ
2.10	KUCHYŇ
2.11	SPÍŽ
2.12	KOUPELNA
2.13	PŘEDSÍŇ

LEGENDA:

U	UMYVADLO
WC	ZÁCHODOVÁ MÍSA
D	DŘEZ
S	SPRCHA
AP	AUTOMATICKÁ PRAČKA
-----	SPLAŠKOVÁ KANALIZACE

POD	VEDENO V 1. NP POD STROPEM (OPLÁŠTĚNO SDK KASTLÍKEM)
DUT	VEDENO V DUTINĚ MEZI PŮVODNÍM TRÁMOVÝM STROPEM A NOVÝM OCELOBETONOVÝM
DRA	VEDENO VE STĚNĚ V DRÁŽCE
SDK	VEDENO V SDK PŘÍČCE

KONTROLOVAL:	Ing. František Rulík	
VYPRACOVAL:	Ing. arch. Robert Barčík	
INVESTOR:	Obec Činěves Činěves 250, 289 01 Dymokury	
AKCE:	Stavební úpravy a změna užívání objektu č. p. 250 v obci Činěves	
VÝKRES:	KANALIZACE - 2. NP	DATUM: 05/2013 Č.V. 2 MĚŘ.: 1:50

Ing. František Rulík
projektování, inženýrská činnost
IČ: 714 17 893
Ratenice 236, 289 11 Počky

Č.P.