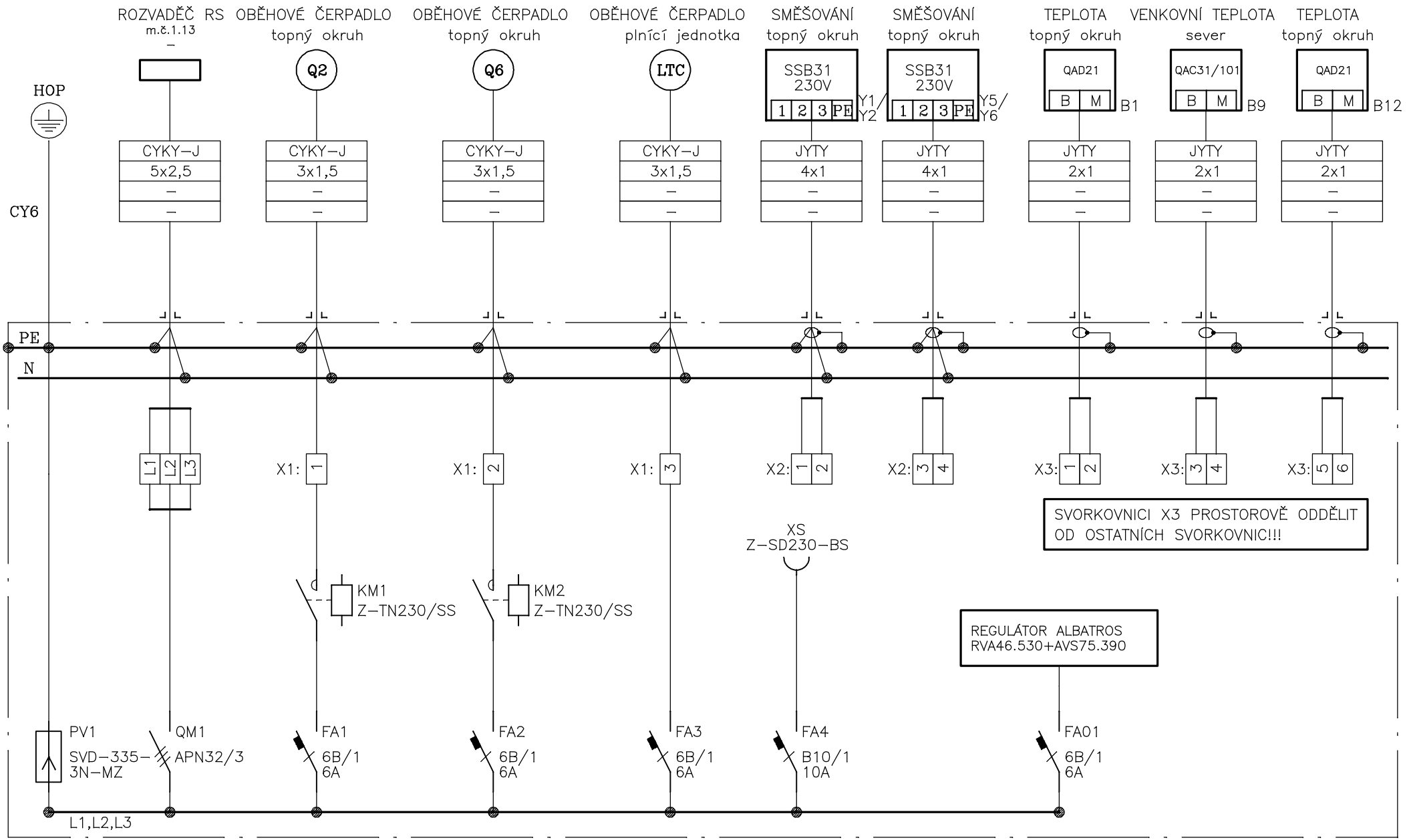

VÝKRES č. EL9	LIST: 2. / LISTŮ: 2.	OZNAČENÍ ROZVÁDĚČE RT