DVEŘE

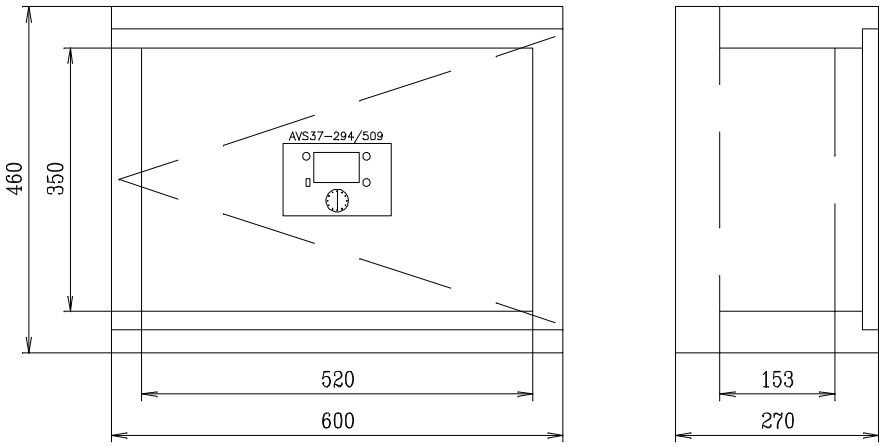

RÁM

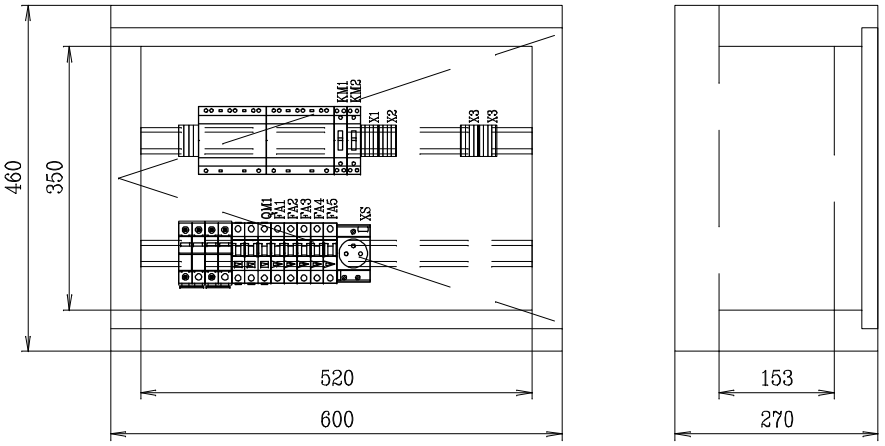

OCHRANA PŘED ÚRAZEM ELEKTRICKÝM PROUDEM:
AUTOMATICKÝM ODPOJENÍM OD ZDROJE DLE ČSN 33 2000-4-41 ed.2
NAPĚŤOVÁ SOUSTAVA: 3/N/PE AC 400/230V TN-C-S
OCELOPLECHOVÁ ROZVODNICE NA POVRCH
JMENOVITÝ PROUD In=16A
KRYTÍ ROZVADĚČE IP54/20
ZKRATOVÝ PROUD I"k(3)<10kA

						Pavel Šafránek-ELEKTRO Na Vyhlídce 329/III 503 51 Chlumec n/C IČ: 66832519	
0	10/13	Pavel Šafránek		Pavel Šafránek			
REVIZE	DATUM	ZODP.PROJEKTANT	PODPIS	VYPRACOVAL	PODPIS		
INVESTOR: Obec Činěves, Činěves 250, 289 01 Dymokury						FORMÁT	A4
STAVBA: STAVEBNÍ ÚPRAVY A ZMĚNA UŽÍVÁNÍ Činěves č.p.250						LIST/Ů	1/2
						STUPEŇ	DSP
						MĚŘÍTKO	–
						Č.ZAKÁZKY	–
						ČÍSLO KOPIE	Č.VÝKRESU
VÝKRES: Schéma rozvaděče RT							EL9