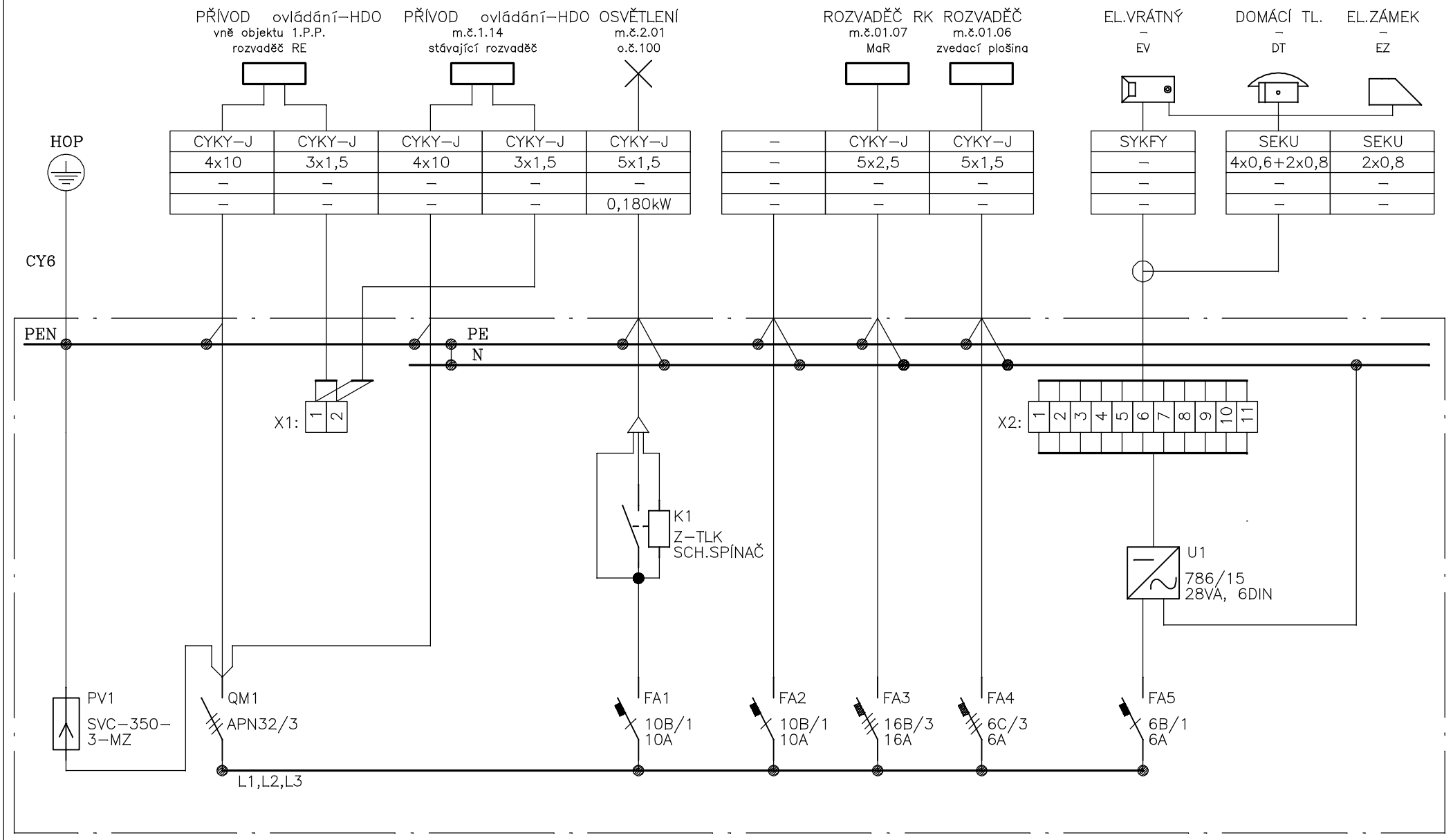

VÝKRES č.	LIST: 2.	OZNAČENÍ ROZVÁDĚČE
EL8	LISTŮ: 2.	RS