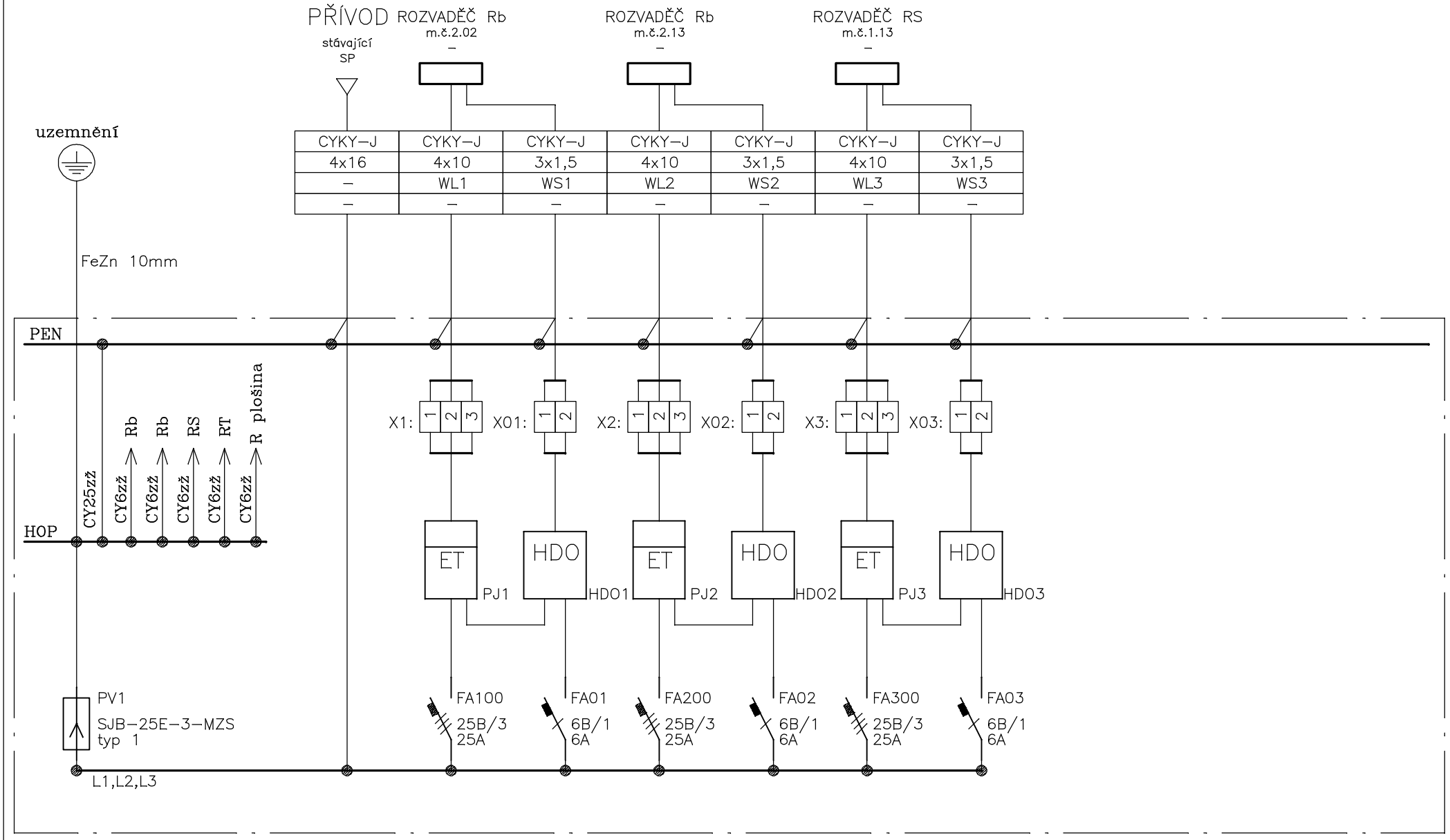

VÝKRES č.	LIST: 2.	OZNAČENÍ ROZVÁDĚČE
EL10	LISTŮ: 2.	RE