PŮDORYS

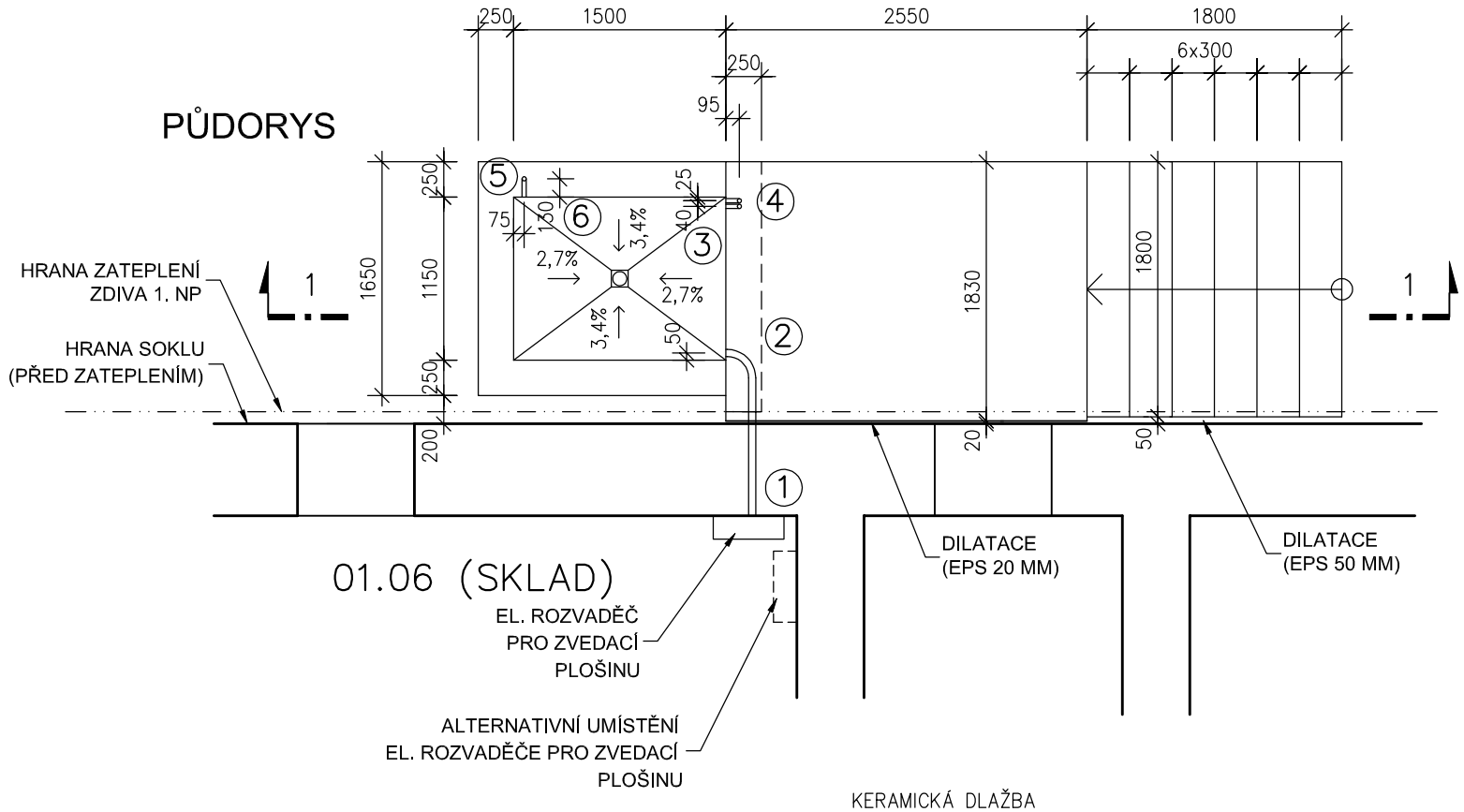

ŘEZ 1-1

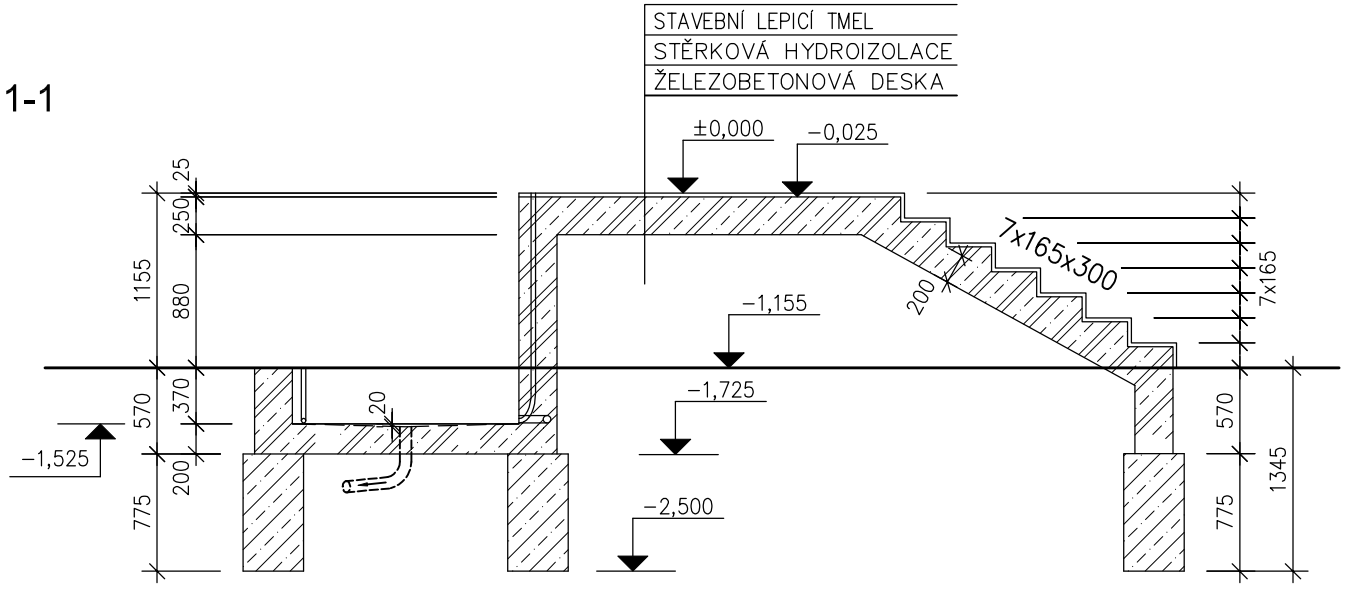

PŘÍPRAVA PRO ELEKTROINSTALACI

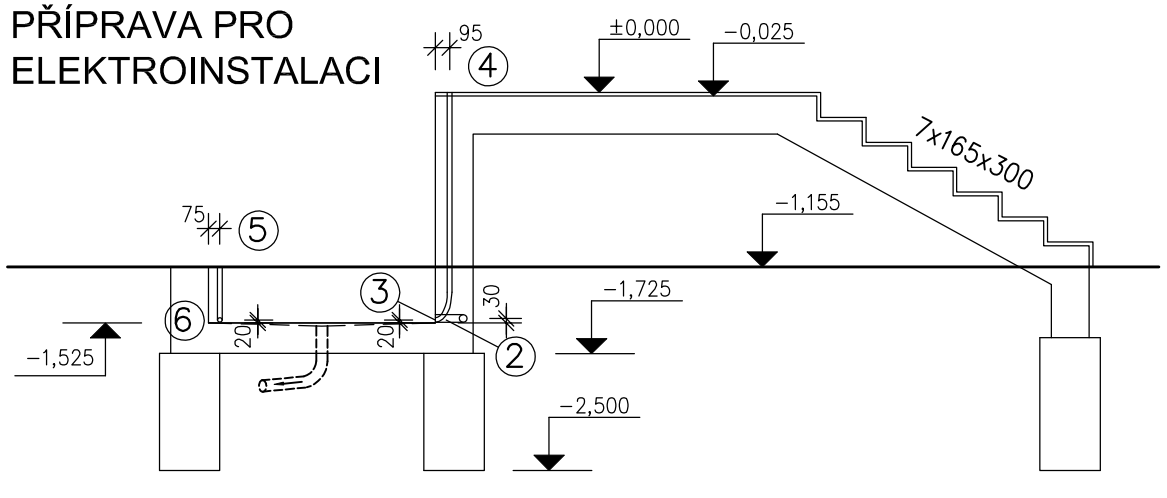

LEGENDA HMOT:

PROSTÝ BETON

ŽELEZOBETON

POZNÁMKY:

- VEŠKERÉ PRÁCE PROVÁDĚT DLE PLATNÝCH ČSN A TECHNOLOG. PRAVIDEL ZA DODRŽENÍ PRAVIDEL BEZPEČNOSTI PRÁCE A OCHRANY ZDRAVÍ PŘI PRÁCI.
- POKUD DOJDE PŘI PROVÁDĚNÍ PRACÍ K NEJASNOSTEM ČI NEPŘEDVÍDATELNÝM OKOLNOSTEM, JE NUTNÉ PŘIZVAT PROJEKTANTA K POSOUZENÍ, RESP. UPŘESNĚNÍ POSTUPU PRACÍ.
- PŘI PROVÁDĚNÍ PRACÍ JE NUTNÉ ZOHLEDNIT STAVEBNÍ ÚPRAVY PROFESÍ (PROSTUPY APOD.)
- DIMENZE NOSNÝCH KCÍ JE NUTNÉ NADIMENZOVAT NA KONKRÉTNÍ MATERIÁLY POPŘ. VYHOTOVIT DALŠÍ STUPEŇ PD.

- PŘED ZAHÁJENÍM VÝROBY ZÁKLADŮ JE TŘEBA OVĚŘIT ROZMĚRY A STAVEBNÍ PŘIPRAVENOST JÁMY (VČ. PŘÍPRAVY PRO ELEKTROINSTALACI) PRO OSAZENÍ ZVEDACÍ PLOŠINY PODLE VYBRANÉHO DODAVATELE!

POŽADAVKY NA STAVEBNÍ PŘIPRAVENOST PRO INSTALACI ZVEDACÍ PLOŠINY:

- ZHOTOVENÍ BETONOVÉ ODVODNĚNÉ JÁMY PODLE UVEDENÝCH ROZMĚRŮ - NUTNO DODRŽET S PŘESNOSTI ± 5 MM
- VÝŠKU ZDVIHU MOŽNO UPRAVIT DLE POTŘEBY. PLOŠINA BUDE SEŘÍZENA NA SKUTEČNOU VÝŠKU PŘI MONTÁŽI.
- DNO JÁMY DIMENZOVAT NA ZATÍŽENI CCA 1000 kg (450kg SAMOTNÁ PLOŠINA + 400kg NOSNOST). ZATÍŽENÍ JE ROZLOŽENO ROVNOMĚRNĚ NA CELOU PLOCHU DNA JÁMY.
- VŠECHNY ROHY JÁMY MUSÍ MÍT ÚHEL 90°.
- VŠECHNY STĚNY PŘILEHLÉ K PLOŠINĚ MUSÍ TVOŘIT SOUVISLOU A HLADKOU PLOCHU BEZ VÝSTUPKŮ A PROHLUBNI S MAX. ODKLONEM OD SVISLICE ±5 MM.
- V RÁMCI STAVEBNÍCH ÚPRAV PROVÉST PŘÍPRAVU PRO ELEKTROINSTALACI.

PŘÍPRAVA PRO ELEKTROINSTALACI:

- PŘÍPOJKU EL. ENERGIE (BOD 1 - KABEL CYKY 5Cx1,5 MM², VOLNÝ KONEC 1,5 M +POSPOJOVÁNÍ - CY VODIČ ŽLUTOZELENÝ 6 MM², VOLNÝ KONEC 1,5 M. SAMOSTATNÝ OBVOD JIŠTĚNÝ JISTIČEM 3x400V, 6A, CHARAKTERISTIKA C. SKŘIŇ ROZVÁDĚČE UMÍSTIT DO 1. PP DO MÍSTNOSTI 01.06 (SKLAD). ROZMĚRY ROZVADĚČE 500x300x165, SPODNI HRANA 1500 NAD PODLAHU SKLADU.
- Z BODU 1 DO BODU 2 OSADIT 1x CHRÁNIČKU ∅ 50 MM.

ALTERNATIVNĚ MOŽNO POUŽÍT: Z BODU 1 DO BODU 2 OSADIT 3x EL. INSTAL. TRUBKU OHEBNOU TYP 2336, VNITŘNÍ PRŮMĚR 36 MM. VYÚSTĚNÍ V BODĚ 1 ZE SPODNÍ STRANY U ZADNÍ STĚNY DO SKŘÍNĚ ROZVÁDĚČE, VYÚSTĚNI DO JÁMY DLE UVEDENÝCH ROZMĚRŮ U DNA JÁMY.

- Z BODU 3 DO BODU 4 OSADIT 2x EL. INSTAL. TRUBKU OHEBNOU TYP 2323, VNITŘNÍ PRŮMĚR 23 MM. VYÚSTĚNI DLE UVEDENÝCH ROZMĚRŮ, PONECHAT VOLNĚ KONCE CCA 100 MM.
- Z BODU 5 DO BODU 6 OSADIT 1x EL. INSTAL. TRUBKU OHEBNOU TYP 2323, VNITŘNÍ PRŮMĚR 23 MM. VYÚSTĚNI DLE UVEDENÝCH ROZMĚRŮ, PONECHAT VOLNÉ KONCE CCA 100 MM.
- VŠECHNY ELEKTROINSTALAČNI TRUBKY MUSÍ BÝT VEDENY CO NEJPŘÍMĚJI A S CO NEJMENŠÍM POČTEM POZVOLNÝCH OHYBŮ.

KONTROLOVAL:	Ing. František Rulík	Ing. František Rulík projektování, inženýrská činnost IČ: 714 17 893 Ratenice 236, 289 11 Pečky	Č.P.
VYPRACOVAL:	Ing. arch. Robert Barčík		
INVESTOR:	Obec Činěves Činěves 250, 289 01 Dymokury		
AKCE:	Stavební úpravy a změna užívání objektu č. p. 250 v obci Činěves		
VÝKRES:	KONSTRUKCE ZÁVĚTŘÍ	DATUM: 05/2013 MĚŘ.: 1:50	Č.V. 20