ŘEZ KROVEM 1–1

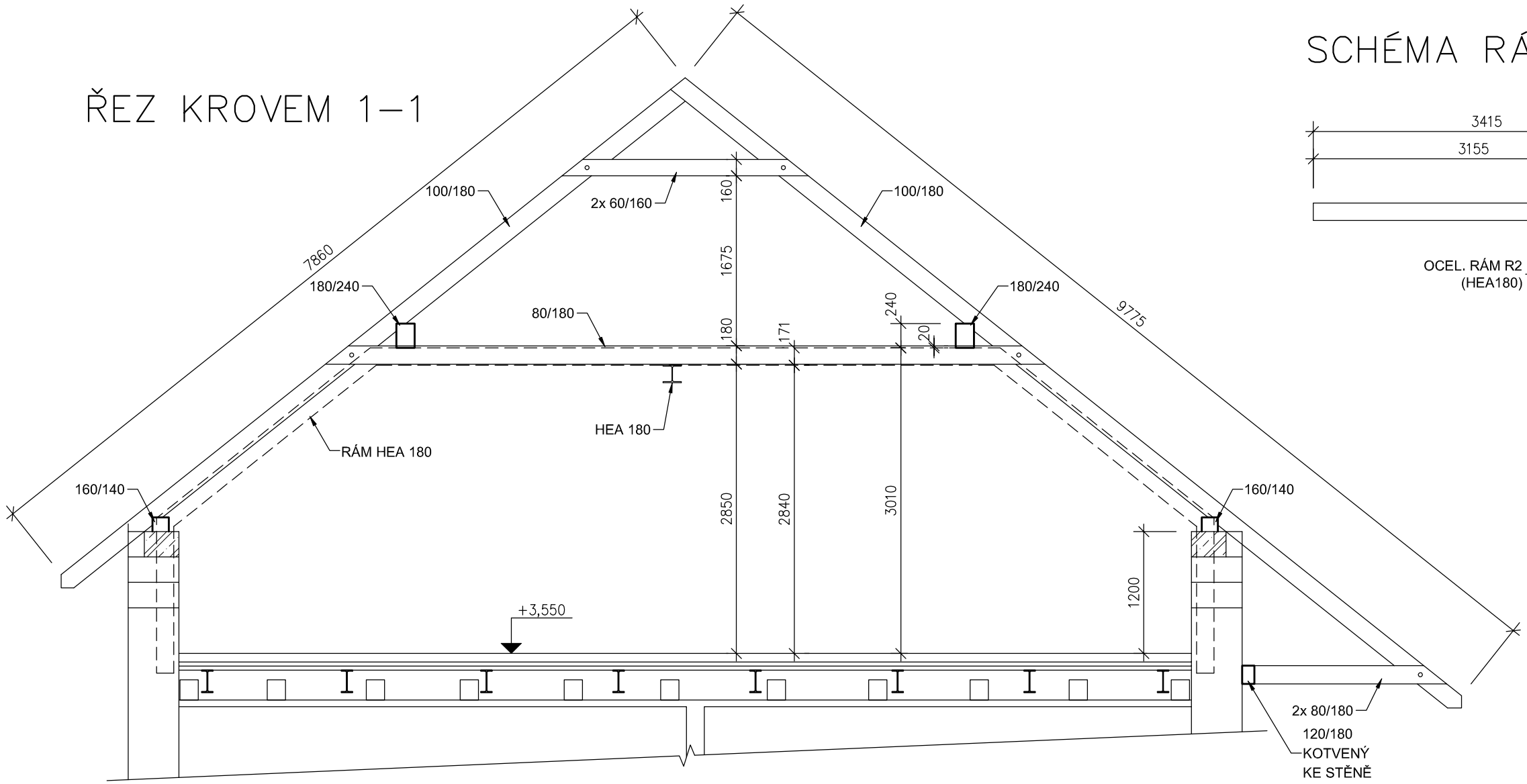

SCHÉMA RÁMU R2

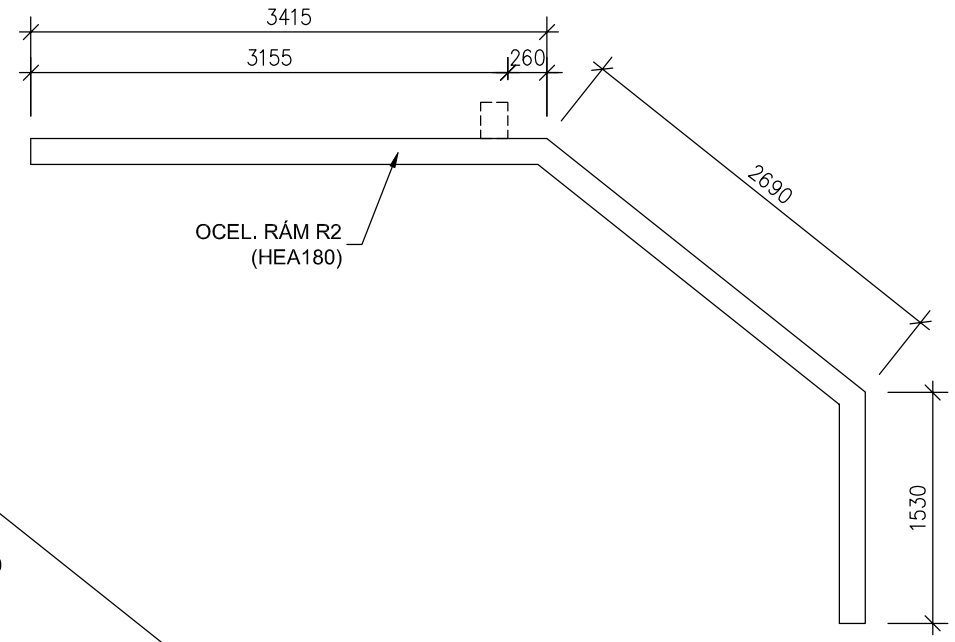

SCHÉMA RÁMU R1

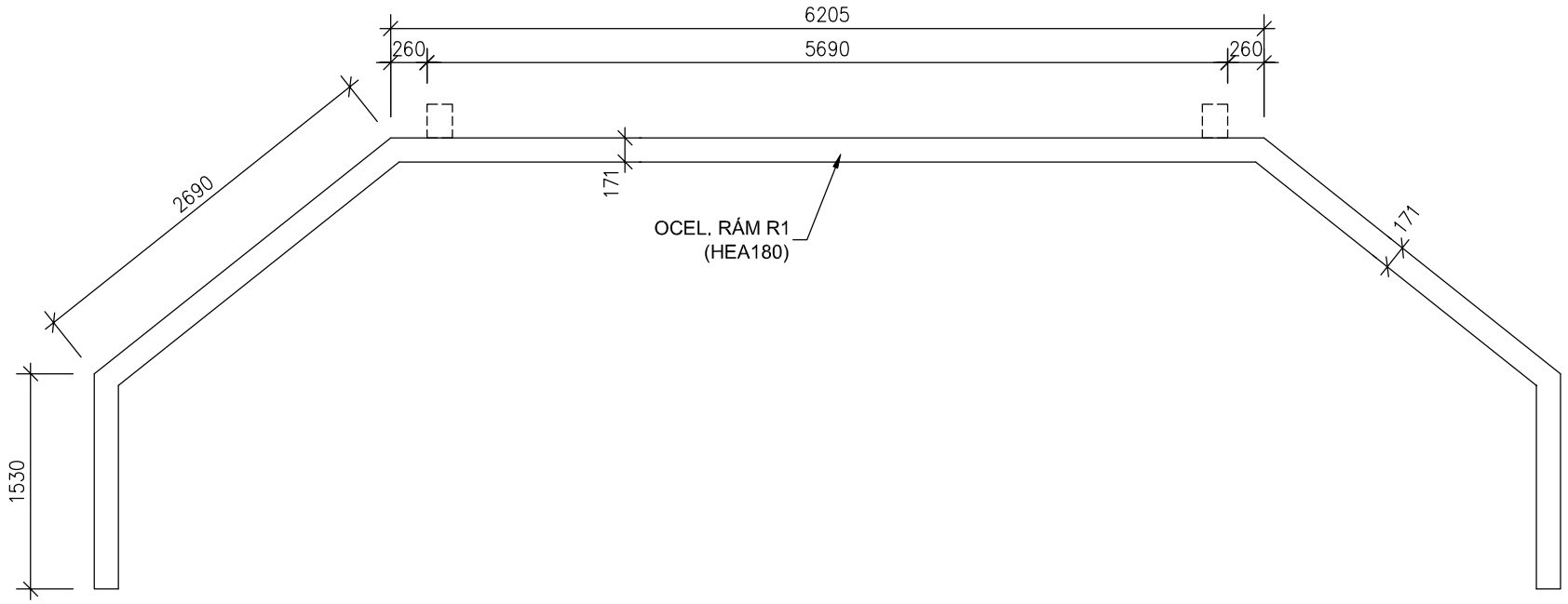

POZNÁMKY:

– VEŠKERÉ PRÁCE PROVÁDĚT DLE PLATNÝCH ČSN A TECHNOLOGICKÝCH PRAVIDEL ZA DODRŽENÍ PRAVIDEL BEZPEČNOSTI PRÁCE A OCHRANY ZDRAVÍ PŘI PRÁCI.

– POKUD DOJDE PŘI PROVÁDĚNÍ PRACÍ K NEJASNOSTEM, NEPŘEDVÍDATELNÝM OKOLNOSTEM, JE NUTNÉ PŘIZVAT PROJEKTANTA K POSOUZENÍ, RESP. UPŘESNĚNÍ POSTUPU PRACÍ.

– PŘI PROVÁDĚNÍ PRACÍ JE NUTNÉ ZOHLEDNIT STAVEBNÍ ÚPRAVY PROFESÍ–PROSTUPY A POD..

KONTROLOVAL:	Ing. František Rulík		Č.P.
VYPRACOVAL:	Ing. arch. Robert Barčík	Ing. František Rulík projektování, inženýrská činnost IČ: 714 17 893 Ratenice 236, 289 11 Pečky	
INVESTOR:	Obec Činěves Činěves 250, 289 01 Dymokury		
AKCE:	Stavební úpravy a změna užívání objektu č. p. 250 v obci Činěves		
VÝKRES:	ŘEZ KROVEM, SCHÉMA RÁMŮ	DATUM: 05/2013	Č.V. 17
		MĚŘ.: 1:50	