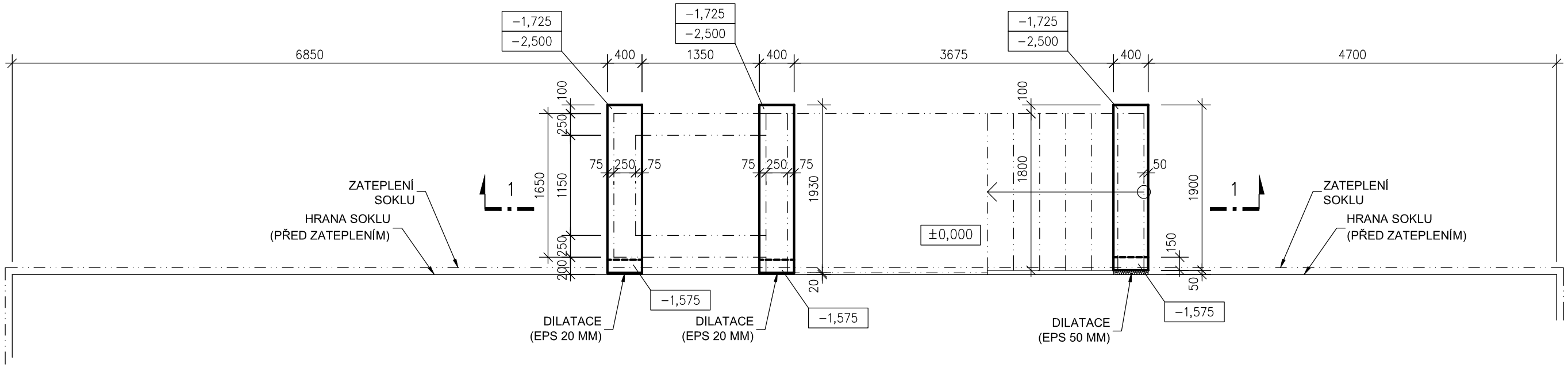

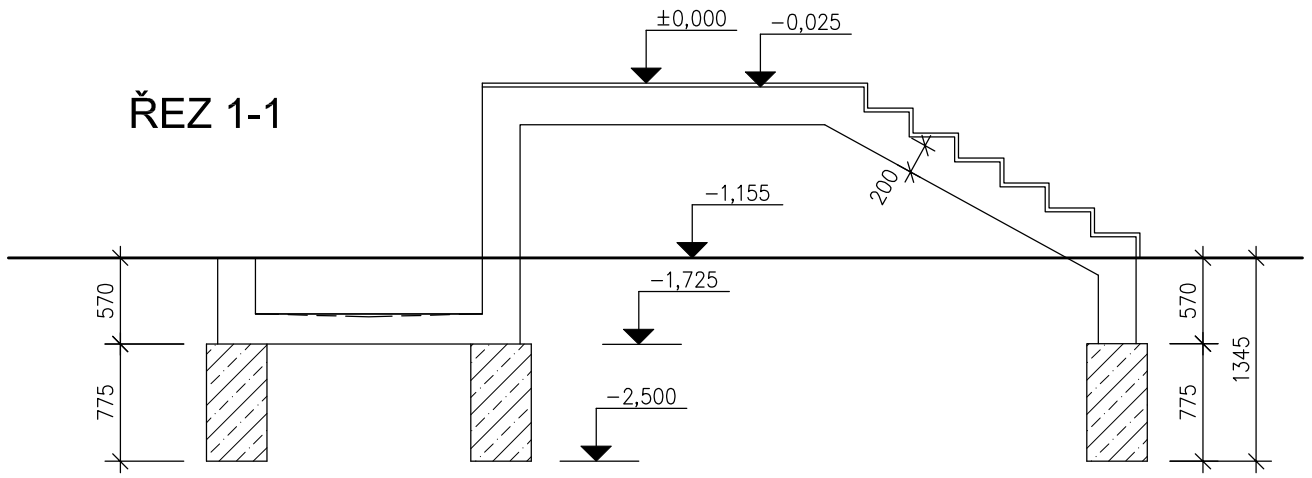

POZNÁMKY:

- PŘED ZAHÁJENÍM VÝROBY ZÁKLADŮ JE TŘEBA OVĚŘIT ROZMĚRY A STAVEBNÍ PŘIPRAVENOST JÁMY (VČ. PŘÍPRAVY PRO ELEKTROINSTALACI) PRO OSAZENÍ ZVEDACÍ PLOŠINY PODLE VYBRANÉHO DODAVATELE!

- VEŠKERÉ PRÁCE PROVÁDĚT DLE PLATNÝCH ČSN A TECHNOLOG. PRAVIDEL ZA DODRŽENÍ PRAVIDEL BEZPEČNOSTI PRÁCE A OCHRANY ZDRAVÍ PŘI PRÁCI.
- POKUD DOJDE PŘI PROVÁDĚNÍ PRACÍ K NEJASNOSTEM ČI NEPŘEDVÍDATELNÝM OKOLNOSTEM, JE NUTNÉ PŘIZVAT PROJEKTANTA K POSOUZENÍ, RESP. UPŘESNĚNÍ POSTUPU PRACÍ.
- PŘI PROVÁDĚNÍ PRACÍ JE NUTNÉ ZOHLEDNIT STAVEBNÍ ÚPRAVY PROFESÍ (PROSTUPY APOD.)
- DIMENZE NOSNÝCH KCÍ JE NUTNÉ NADIMENZOVAT NA KONKRÉTNÍ MATERIÁLY POPŘ. VYHOTOVIT DALŠÍ STUPEŇ PD.
- PŘED PROVEDENÍM ZÁKLADŮ MUSÍ CELOU ZÁKLADOVOU SPÁRU PŘEVZÍT GEOLOG ZÁPISEM DO STAVEBNÍHO DENÍKU.
- VÝKOPY ZÁKLADŮ MUSÍ BÝT VYHLOUBENY A VYBETONOVÁNY V SUCHÉM OBDOBÍ. BETONÁŽ ZÁKLADŮ MUSÍ PROBÍHAT DO NEZAVODNĚNÝCH RÝH!
- NÁSYPY V OKOLÍ ZÁKLADŮ MUSÍ BÝT PROVEDENY PŘED PRVNÍ ZIMOU, ABY NEMOHLO DOJÍT K PROMRZNUTÍ ZÁKLADOVÉ SPÁRY
- DO VYHLOUBENÝCH BUD OU VYBETONOVÁNY ZÁKLADOVÉ PASY BETONEM C16/20, BUDOU ODDILATOVÁNY OD STÁVAJÍCÍCH ZÁKLADŮ A ZDIVA 1. PP OBJEKTU 20 MM PPS.
- PŘED ZATUHNUTÍM BETONU SE DO PRVNÍHO STUPNĚ VLOŽÍ VÝZTUŽ, KTERÁ BUDE POKRAČOVAT DO NAVAZUJÍCÍ BETONOVÉ KONSTRUKCE SCHODIŠTĚ NAD NÍM.

BETON C16/20

KONTROLOVAL:	Ing. František Rulík	Ing. František Rulík projektování, inženýrská činnost IČ: 714 17 893 Ratenice 236, 289 11 Pečky	Č.P.
VYPRACOVAL:	Ing. arch. Robert Barčík		
INVESTOR:	Obec Činěves Činěves 250, 289 01 Dymokury		
AKCE:	Stavební úpravy a změna užívání objektu č. p. 250 v obci Činěves		
VÝKRES:	ZÁKLADY - NÁVRH	DATUM: 05/2013	Č.V.
		MĚŘ.: 1:50	11